江北街道拆后重建渔店村道路工程
道路工程

工 程 号： DYSJ2023-0150

设计阶段： 施 工 图

专　　业： 道路

欣尚设计
XINSHANG DESIGN

浙江欣尚工程设计有限公司
Zhejiang Xinshang Engineering Design Co., Ltd

地址：杭州市西湖区文二西路820号3幢2104室

设计证书等级、编号：市政乙级 A233508209

2023年02月

欣尚设计
XINSHANG DESIGN

浙江欣尚工程设计有限公司
Zhejiang Xinshang Engineering Design Co., Ltd
设计证书等级：市政乙级
设计证书编号：A233508209

图纸目录

建设单位	东阳市江北街道渔店股份经济合作社	设 计 号	DYSJ2023-0150
项目名称	江北街道拆后重建渔店村道路工程	阶　　段	施工图
子项名称		专　　业	道路
		共 页 第 页	

序号	图号	版本号	图　纸　名　称	纸型	备 注
1	LS-01	A	施工图设计说明	A3	
2	LS-02	A	道路平面图	A3	
3	LS-03	A	道路竖向图	A3	
4	LS-04	A	道路结构图	A3	
5	LS-05	A	挡墙设计图	A3	
6	LS-06	A	人行道平面布置图	A3	
7	LS-07	A	单面坡缘石坡道图	A3	
8	LS-08	A	三面坡缘石坡道图	A3	
9	LS-09	A	盲道位置和布置示意图	A3	
10	LS-10	A	盲道板大样图	A3	
11	LS-11	A	铺装平面图	A3	
12	LS-12	A	灌木平面图	A3	
13	LS-13	A	铺装及花坛结构图	A3	
14	LS-14	A	苗木工程数量表	A3	

审核：	校对：	设计：	2023年 02 月

欣尚设计
XINSHANG DESIGN

浙江欣尚工程设计有限公司
Zhejiang Xinshang Engineering Design Co., Ltd
设计证书等级：市政乙级
设计证书编号：A233508209

图纸目录

建设单位	东阳市江北街道渔店股份经济合作社	设 计 号	DYSJ2023-0150
项目名称	江北街道拆后重建渔店村道路工程	阶　　段	施工图
子项名称		专　　业	道路
		共 页 第 页	

序号	图号	版本号	图　纸　名　称	纸型	备 注

审核：	校对：	设计：	2023年 02 月

浙江欣尚工程设计有限公司
市政行业（排水工程、道路工程、桥梁工程）专业乙级；市政行业（给水工程）A NO:A233508209
专业有效（有效期至2025年07月00日）
浙江省住房和城乡建设厅监制

工种	姓名	日期	工种	姓名	日期	工种	姓名	日期
道桥			给排水			电力		
结构			燃气			弱电		

江北街道拆后重建渔店村道路工程

施工图设计说明

1 设计概况及依据

1.1 工程概况

本工程位于东阳市江北街道，S211 省道以南，北干渠东侧，华店小区西侧区域。

1.2、项目现状

设计项目位于江北街道渔店村，原地形地势较平整，整体地形北高南底，整个建设场地的老房子基本上均拆除过后在重新建设中，小区内现状道路为土路，小区南侧道路为沥青路面。

1.3 设计依据

1、工程设计委托书

2、工程地形图

1.4 设计及施工验收规范

（1）《城市道路工程设计规范（2016 年版）》（CJJ 37-2012）

（2）《城市居住区规划设计规范》（GB50180-2018）

（3）《城市道路路线设计规范》（CJJ 193-2012）

（4）《城镇道路路面设计规范》（CJJ 169-2012）

（5）《城市道路路基设计规范》（CJJ 194-2013）

（6）《公路沥青路面设计规范》（JTJ D50-2017）

（7）《公路沥青路面施工技术规范》（JTJ F40-2004）

（8）《城市道路交叉口设计规程》（CJJ152-2010）

（9）《无障碍设计规范》（GB 50763-2012）

（10）《城镇道路工程施工与质量验收规范》（CJJ1-2008）

2、道路工程

2.1 设计标准

本工程采用《城市居住区规划设计规范》（GB50180-93，2016 年版）拟定以下主要技术指标：

1、道路等级：小区路(技术指标参照城市道路支路标准)；

2、设计速度：15km/h；

3、道路设计年限：10 年

4、路面设计荷载：BZZ—100kN

5、路面类型：沥青混凝土路面

6、抗震设防烈度：本项目所在区域地震动峰值加速度为 0.05g，基本地震动加速度反应谱特征周期值为 0.35s，所在区域地震基本烈度为 6 度区，故沿线结构物按 6 度设防。

7、坐标及高程

坐标系统：2000 国家大地坐标系

高程基准：1985 国家高程基准

浙江欣尚工程设计有限公司
市政行业（给水工程、道路工程、桥梁工程）专业乙级；市政行业（给水工程）专业丙级（有效期至2025年07月08日）
NO:A233508209
浙江省住房和城乡建设厅监制

浙江欣尚工程设计有限公司 Zhejiang Xinshang Engineering Design Co., Ltd 设计证书乙级编号：A233508209	实名	签名		实名	签名	建设单位	东阳市江北街道渔店股份经济合作社	图纸名称	工程编号	DYSJ2023-0150	比例	
项目负责人	谢万国	谢万国	校对人	鲁启超	鲁启超	项目名称	江北街道拆后重建渔店村道路工程	道路施工图总说明（一）	设计阶段	施工图	版次号	
专业负责人	鲁启超	鲁启超	审核人	邹颖					图号	LS-01-1	页次	
设计负责人	谢万国	谢万国	审定人	邹颖		子项名称	道路工程		日期	2023.02		

未盖出图章及执业专用章本图无效

A3

工种	姓名	日期	工种	姓名	日期	工种	姓名	日期
道桥			给排水			电力		
结构			燃气			弱电		

2.2 平面设计

1、本工程新建区块设计范围：

横一路：路线全长约 286 米。

横二路：路线全长约 292 米。

横三路、路线全长约 299 米。

横四路：路线全长约 299 米。

横五路：路线全长约 299 米。

横六路：路线全长约 299 米。

横七路：路线全长约 299 米。

横八路：路线全长约 299 米。

纵一路：路线全长约 190 米。

纵二路：路线全长约 188 米。

纵三路：路线全长约 188 米。

纵四路：路线全长约 188 米。

纵五路：路线全长约 188 米。

纵六路：路线全长约 164 米。

纵七路：路线全长约 247 米。

纵八路：路线全长约 188 米。

纵九路：路线全长约 188 米。

纵十路：路线全长约 188 米。

2、主要设计内容

本次道路工程主要设计内容如下：道路平面设计图、竖向设计图、道路结构设计图等。

2.3 纵断面设计

2.3.1、纵断面设计一般原则

1、纵断面设计应参考城市规划控制标高及已建道路标高并适应临路建筑立面布置及沿路范围内地面水的排水；

2、为保证行车安全、舒适性，纵坡宜缓顺，起伏不宜频繁；

3、纵断面设计应对沿线地形、地下管线、地质、水文、气候和排水要求综合考虑；

4、纵断面设计应妥善处理地下管线覆土的要求；

2.3.2、本次设计道路纵断面设计要点与成果

道路标高主要由现状地坪标高，建筑竖向标高及周边地形进行控制，设计道路最大纵坡为 0.49%，最小纵坡为 0.3%。

本项目在道路纵断面设计时，均满足《城市道路工程设计规范》（CJJ37-2012，2016 年版）中关于纵断面设计的有关规定。

2.4 横断面设计

2.4.1、横断面设计原则

1、道路横断面设计应在规划的红线宽度范围内进行。横断面形式、布置、各组成部分的尺寸及比例应按道路类别、级别、计算行车速度、设计年限内的机动车道与非机动车道的交通量和人流量、交通特性、交通组织、交通设施、地上线杆、地下管线、绿化、地形等因素综合考虑、统一安排，以保证车辆和人行交通的安全通畅；

2、横断面设计应远近期结合，使近期工程成为远期工程的组成部分，并预留管线位置。路面宽度及标高等应留有发展余地；

（1）标准横断面

横一路、横五路： 8m（行车道）+1m（绿化带）=9m。

横二路、横三路、横四路、横六路、横七路、横八路： 6m（行车道）。

浙江欣尚工程设计有限公司
市政行业（排水工程、道路工程、桥梁工程）专业乙级；市政行业（排水工程）专业丙级（有效期至2025年07月05日）
NO:A233508209
浙江省住房和城乡建设厅监制

浙江欣尚工程设计有限公司 Zhejiang Xinshang Engineering Design Co., Ltd 设计证书乙级编号：A233508209		实名	签名		实名	签名	建设单位	东阳市江北街道渔店股份经济合作社	图纸名称	工程编号	DYSJ2023-0150	比例	
	项目负责人	谢万国	谢万国	校对人	鲁启超	鲁启超	项目名称	江北街道拆后重建渔店村道路工程	道路施工图总说明（二）	设计阶段	施工图	版次号	
	专业负责人	鲁启超	鲁启超	审核人	邹颖		子项名称	道路工程		图号	LS-01-2	页次	
	设计负责人	谢万国	谢万国	审定人	邹颖					日期	2023.02		

未盖出图章及执业专用章本图无效

A3

纵二路、纵三路、纵四路、纵五路、纵六路、纵八路、纵九路、纵十路：6m（行车道）。

纵一路：2m（人行道）+6m（行车道）=8m。

纵七路：3m（人行道）+12m（行车道）+3m（人行道）=18m。

（2） 路拱横坡

车行道路拱横坡均为单坡向外 1.5%，绿化带及人行道横坡为反向 1.5%，路拱采用直线型。

2.5 路基工程设计

2.5.1、路基一般压实要求及压实控制

路基是整个路面结构的基础，要求必须密实、均匀、稳定，设计要求路基必须处于干燥或中湿状态。路基施工应严格按照《城镇道路工程施工与质量验收规范》（CJJ1-2008）及《城市道路路基设计规范》CJJ194-2013 的有关要求执行。路基应优先采用强度高、粒径小、透水性良好的材料进行填筑，且需分层填筑，逐层碾压，各碾压层次均应满足压实度的要求。对于同一填筑路段，一般要求同一层次的路基填料强度和粒径尽量均匀。

路基压实度应视填料及粒径的不同而确定。对于最大粒径≤4cm 的路基土，采用重型击实试验法求得的最大干密度的压实度来作为控制指标；对于最大粒径＞4cm（石块含量≥30%）的路基土，采用固体体积率作为压实度的控制指标。

路基回填采用宕渣，宕渣路基顶面回填模量 Eo≥45MPa，宕渣应有一定级配，且含泥量应≤15%，上路床（0～30cm）范围内宕渣的含泥量应≤10%。

路基填料强度及粒径要求

项目分类	路床顶面以下深度（m）	填料最大粒径(cm)	填料最小强度(CBR)（%）	压实度（%）
填方路基	0～0.3	10	5	92
	0.3～0.8	10	3	92
	0.8～1.5	15	3	91
	＞1.5	15	2	90
零填及挖方路基	0～0.3	10	5	92
	0.3～0.8	10	3	-

注：①、表列深度范围均由路槽底算起；

②、填方高度小于 80cm 及不填不挖路段，原地面以下 0～30cm 范围内土的压实度不低于表列挖方要求；

③、要求新建部分道路的土基顶面回弹模量≥35Mpa，若达不到要求则进行处理。

宕渣路基每层压实厚度按 30cm 控制，宕渣填筑坡率为 1:1。对于超粒径的集料应在场外进行破碎处理，不宜在场地进行人工破碎。施工时，应特别注意碾压工艺，确保宕渣路基的施工质量。当地下水位较高时，应采用井点降水等措施，降低地下水位，再进行路基施工。

2.5.2、路基处理

道路路基应处于干燥或中湿状态；对潮湿或过湿路基，必须采取措施改善其湿度状况或适当提高路基回填模量。

本项目道路针对一般挖方路段，先挖除至设计路基底标高后再分层回填至路基标高，路基填料填筑应均匀分层填筑。

浙江欣尚工程设计有限公司
市政行业（排水工程、道路工程、排渠工程）专业乙级；市政行业（排水工程）专业丙级（有效期至2026年07月06日）
NO:A233508209
浙江省住房和城乡建设厅监制

工种	姓名	日期	工种	姓名	日期	工种	姓名	日期
道桥			给排水			电力		
结构			燃气			弱电		

浙江欣尚工程设计有限公司
Zhejiang Xinshang Engineering Design Co., Ltd
设计证书乙级编号：A233508209

	实名	签名		实名	签名	建设单位	东阳市江北街道渔店股份经济合作社	图纸名称	工程编号	DYSJ2023-0150	比例	
项目负责人	谢万国	谢万国	校对人	鲁启超	鲁启超	项目名称	江北街道拆后重建渔店村道路工程	道路施工图总说明（三）	设计阶段	施工图	版次号	
专业负责人	鲁启超	鲁启超	审核人	邹颖		子项名称	道路工程		图号	LS-01-3	页次	
设计负责人	谢万国	谢万国	审定人	邹颖					日期	2023.02		

未盖出图章及执业专用章本图无效

A3

工种	姓名	日期	工种	姓名	日期	工种	姓名	日期
道桥			给排水			电力		
结构			燃气			弱电		

本工程因缺少地勘报告，当设计道路路基底下为软土层时，需对该部分土路基进行换填，具体按实际开挖情况后的土质情况为准。换填工程量按实计量。

2.6 路面结构设计

小区内（除纵七路外）沥青砼路面结构为：

5cm AC-13C细粒式沥青砼（SBS改性）　Ls=45(0.01mm)

0.5L/㎡乳化沥青粘层

15cm C30水泥混凝土基层

10cm 级配碎石垫层

土路基压实，压实度≥92%

纵七路沥青砼路面结构为：

5cm AC-13C细粒式沥青砼（SBS改性）　Ls=45(0.01mm)

0.5L/㎡乳化沥青粘层

22cm C30水泥混凝土基层

10cm 级配碎石垫层

土路基压实，压实度≥92%

人行道路面结构为：

5cmC30砼仿花岗岩人行道板（25cm×50cm）

3cm1:3干硬性水泥砂浆，上撒纯水泥浆

10cmC15水泥混凝土基层

10cm碎石垫层

土路基压实，压实度≥92%

2.7 边坡设计

一般路段道路边坡采用放坡处理，填方坡率 1:1，挖方坡率 1:0.75。

2.8 重要材料及技术要求

2.8.1 路基技术要求

路基应均匀、密实和稳定，在不利的水、温等自然因素影响下，能保证其应有的设计强度。

土路基施工前，应做好地面排水工作，即在路基两侧挖好排水沟，以利排除雨水、地面积水。路基范围内的管线工程及附属结构物的施工，应按“先地下，后地上”、“先深后浅”的原则统筹安排。路基、管道等隐蔽工程，必须验收合格，并按要求进行回填。

（2）严禁采用建筑、生活垃圾、有机物、腐殖土等进行路基回填，并对现场存在的建筑生活垃圾进行清除并换填。

2.8.2 沥青砼面层

（2）、改性沥青砼面层

本次设计 AC-13C 细粒式沥青砼采用改性沥青砼，所选沥青须符合下表以及《公路沥青路面施工技术规范》（JTG F40-2004）中表 4.6.2 中各项指标要求。

改性沥青应符合下表技术要求：

SBS 改性沥青(70 号 A 级道路石油沥青)的质量要求

项　　目	单位	质量要求(5 % SBS 掺量)
针入度（25℃，100g，5s）	0.1mm	＞100
针入度指数 PI，最小	—	-1.2
延度（5℃,5cm/min），不小于	cm	50
软化点 $T_{R\&B}$，不小于	℃	45
运动粘度（135℃），不大于	Pa.s	3

浙江欣尚工程设计有限公司
市政行业（排水工程、道路工程、桥梁工程）专业乙级；市政行业（给水工程）专业丙级（有限期至2025年07月08日）
NO:A233508209
浙江省住房和城乡建设厅监制

浙江欣尚工程设计有限公司 Zhejiang Xinshang Engineering Design Co., Ltd 设计证书乙级编号：A233508209		实名	签名		实名	签名	建设单位	东阳市江北街道渔店股份经济合作社	图纸名称	工程编号	DYSJ2023-0150	比例	
	项目负责人	谢万国	谢万国	校对人	鲁启超	鲁启超	项目名称	江北街道拆后重建渔店村道路工程	道路施工图总说明（四）	设计阶段	施工图	版次号	
	专业负责人	鲁启超	鲁启超	审核人	邹颖					图号	LS-01-4	页次	
	设计负责人	谢万国	谢万国	审定人	邹颖		子项名称	道路工程		日期	2023.02		

未盖出图章及执业专用章本图无效

A3

工种	姓名	日期	工种	姓名	日期	工种	姓名	日期
道桥			电力			给排水		
结构			弱电			燃气		

闪点，不小于		℃	230
溶解度，不小于		%	99
弹性恢复（25℃），不小于		%	55
贮存稳定性离析，48h 软化点差，不小于		℃	2.5
RTFOT 后残留物	质量变化，不大于	%	±1.0
	针入度比 25℃，不小于	%	50
	延度（5℃），不小于	cm	30

（3）、粗集料

沥青层的粗集料采用碎石或轧制的碎砾石。

本工程沥青混凝土各层石料磨光值≥40PSV，磨耗值不大于 35%，石料压碎值不大于 30%，针片状平颗粒含量不大于 20%，吸水率不大于 3%，软石含量不大于 5%，石料与沥青的粘附性不小于 4 级。

其余指标须符合《公路沥青路面施工技术规范》(JTG F40-2004)表 4.8.2、表 4.8.5 和表 4.8.7 和的要求。粗集料应优先选用符合技术要求的碱性石料，并按《公路工程沥青及沥青混合料试验规程》(JTJ052-2000)规定的方法检验其与沥青的粘附性，不符合要求时可掺入干燥磨细消石灰粉或掺加抗剥离剂，最好不用水泥使其变硬。

沥青混合料用粗集料质量要求

项　　目	单位	质量要求
石料压碎值，不大于	%	30
磨光值（PSV），不小于	—	40
洛杉矶磨耗损失，不大于	%	35
表观相对密度，不小于	—	2.45
吸水率，不大于	%	3.0
对沥青的粘附性，不小于	级	4
坚固性，不大于	%	—
针片状颗粒含量（混合料），不大于	%	20
水洗法＜0.075mm 颗粒含量，不大于	%	1
软石含量，不大于	%	5

（4）、细集料及矿粉填料

细集料包括机制砂、天然砂和石屑，细集料的生产必须由具有生产许可证的采石场、采砂场生产，细集料必须具有一定的级配，要符合《公路沥青路面施工技术规范》(JTG F40－2004）中要求的沥青混合料用细集料的规格。

细集料应该洁净、干燥、无风化、无杂质，并有适当的颗粒级配，其质量应符合下表的要求。细集料的洁净程度，天然砂以小于 0.075mm 含量的百分数表示，石屑和机制砂以砂当量（适用于 0～4.75mm）或亚甲蓝值（适用于 0～2.36mm 或 0～0.15mm）表示。

沥青混合料用细集料质量要求

项　　目	单 位	质量要求
表观相对密度，不小于	—	2.45
含泥量（小于 0.075mm 的含量），不大于	%	5
砂当量，不小于于	%	50

天然砂可采用河沙或海沙，通常宜采用粗、中砂，其规格应符合下表的规定。砂的含泥量超过规定时应水洗后适用。热拌密级配沥青混合料中天然砂的用量通常不宜超过集料总量的 20%。

浙江欣尚工程设计有限公司
市政行业（给水工程、道路工程、桥梁工程）专业乙级；市政行业（给水工程）专业丙级（有限期至2025年07月03日）
★NO:A233508209
浙江省住房和城乡建设厅监制

浙江欣尚工程设计有限公司 Zhejiang Xinshang Engineering Design Co., Ltd 设计证书乙级编号：A233508209		实名	签名		实名	签名	建设单位	东阳市江北街道渔店股份经济合作社	图纸名称	工程编号	DYSJ2023-0150	比例	
	项目负责人	谢万国	谢万国	校对人	鲁启超	鲁启超	项目名称	江北街道拆后重建渔店村道路工程	道路施工图总说明（五）	设计阶段	施工图	版次号	
	专业负责人	鲁启超	鲁启超	审核人	邹颖					图号	LS-01-5	页次	
	设计负责人	谢万国	谢万国	审定人	邹颖		子项名称	道路工程		日期	2023.02		

未盖出图章及执业专用章本图无效

A3

沥青混合料用机制砂或石屑规格

筛孔尺寸（mm）	通过各孔筛的质量百分率（%）		
	粗砂	中砂	细砂
9.5	100	100	100
4.75	90～100	90～100	90～100
2.36	65～95	75～90	85～100
1.18	35～65	50～90	75～100
0.6	15～30	30～60	60～84
0.3	5～20	8～30	15～45
0.15	0～10	0～10	0～10
0.075	0～5	0～5	0～5

石屑是采石场破碎石料时通过 4.75mm 或 2.36mm 的筛下部分，其规格应符合下表中 S15 的要求。

机制砂宜采用专用的制砂机制造，并选用优质石料生产，起级配应符合下表中 S16 的要求。

沥青混合料用天然砂规格

规格	公称粒径(mm)	水洗法通过各孔筛的质量百分率（%）							
		9.5	4.75	2.36	1.18	0.6	0.3	0.15	0.075
S15	0～5	100	90～100	60～90	40～75	20～55	7～40	2～20	0～10
S16	0～3	—	100	80～100	50～80	25～60	8～45	0～25	0～15

矿粉填料必须用石灰岩或岩浆岩中的强基性岩石等憎水性石料经磨细得到的矿粉，原石料中的泥土杂质应除净。矿粉应干燥、洁净，能自由地从矿粉仓流出，其质量应符合下表及《公路沥青路面施工技术规范》(JTG F40-2004)表 4.10.1 的要求。

沥青混合料用矿粉质量要求

项　　目		单 位	质量要求
表观密度，不小于		t/m3	2.45
含水量,不大于		%	1
粒度范围	<0.6mm	%	100
	<0.15mm	%	90-100
	<0.075mm	%	70100

（5）、沥青混合料压实度

沥青混凝土的压实度采取重点进行碾压工艺的过程控制，适度钻空抽检压实度校核的方法。

沥青混凝土的压实度标准：实验室标准密度的 96%；每天实测的最大理论密度的 92%；试验段密度的 98%。

（6）、沥青混合料材料组成设计

本工程根据公路等级、气候及交通条件，沥青混合料选择采用密级配粗型沥青混合料。

沥青混合料的矿料级配不宜超出《公路沥青路面施工技术规范》(JTG F40-2004) 表 5.3.2-1 和表 5.3.2-2 的级配范围。

沥青混合料的配合比设计应遵循《公路沥青路面施工技术规范》(JTG F40—2004）的有关规定执行，必须进行热拌沥青混合料的目标配合比、生产配合比及生产配合比验证三个阶段，确定矿料级配及最佳沥青用量。

浙江欣尚工程设计有限公司
市政行业（路桥工程、道路工程、桥梁工程）专业乙级；市政行业（给水工程）专业丙级（有限期至2025年07月08日）
NO:A233508209
浙江省住房和城乡建设厅监制

工种	姓名	日期	工种	姓名	日期	工种	姓名	日期
桥梁			电力			给排水		
道路			弱电			燃气		
结构								

浙江欣尚工程设计有限公司
Zhejiang Xinshang Engineering Design Co., Ltd
设计证书乙级编号：A233508209

	实 名	签 名		实 名	签 名
项目负责人	谢万国	谢万国	校 对 人	鲁启超	鲁启超
专业负责人	鲁启超	鲁启超	审 核 人	邹颖	
设计负责人	谢万国	谢万国	审 定 人	邹颖	

建设单位	东阳市江北街道渔店股份经济合作社	图纸名称	工程编号	DYSJ2023-0150	比 例	
项目名称	江北街道拆后重建渔店村道路工程	道路施工图总说明（六）	设计阶段	施工图	版次号	
子项名称	道路工程		图 号	LS-01-6	页 次	
			日 期	2023.02		

未盖出图章及执业专用章本图无效

A3

工种	姓名	日期	工种	姓名	日期	工种	姓名	日期
道桥			电力			给排水		
结构			弱电			燃气		

AC-13C 型密级配沥青混合料矿料级配范围表

通过下列方孔筛（mm）的质量百分率（%）									
16	13.2	9.5	4.75	2.36	1.18	0.6	0.3	0.15	0.075
100	90～100	68～85	38～68	24～50	15～38	10～28	7～20	5～15	4～8

注：此表中沥青混合料的矿料设计级配范围供施工单位生产时参考，实际工程施工时采用的矿料级配曲线应该根据工程所采用的具体材料及达到规范的指标要求进行调整。

对于公称最大粒径等于或小于 19mm 的密级配沥青混合料（上面层），必须进行以下条件使用性能的检验：高温抗车辙性能检验

按“沥青混合料车辙试验”方法（T0719）测定的动稳定度（60℃，0.7MPa）普通沥青混合料不应低于 1000 次/mm；改性沥青混合料不小于 2800 次/mm。

水稳性检验

a、 采用“沥青混合料马歇尔稳定度试验”方法（T0790）测定的 48h 浸水马歇尔残留稳定度，普通沥青混合料不应小于 80%；改性沥青混合料不应小于 85%。

密级配沥青混合料马歇尔试验技术标准

技术标准沥青混合料	试件尺寸（mm）	击实次数（双面）（次）	稳定度 MS（kN）	流值 FL（mm）	空隙率 VV（%）	矿料间隙率 VMA（%）		有效沥青饱和度 VFA（%）
公称最大粒径≤26.5mm 的密级配沥青混凝土混合料	φ101.6×63.5	75	≥8	1.5～4	4～6	当 VV=4%	≥14(13)	65～75
						当 VV=5%	≥15(14)	
						当 VV=6%	≥16(15)	

b、 采用“沥青混合料冻融劈裂试验”方法测定的劈裂强度比普通沥青混合料不应小于 75%；改性沥青混合料不应小于 80%。

c、渗水性检验。宜利用轻碾机械成型的车辙试验试件，脱模架起进行渗水试验，渗水系数要求密级配沥青砼不大于 120ml/min。

抗裂性能检验：

宜对密级配沥青混合料在温度－10℃、加载速率 50mm/min 的条件下进行弯曲试验（T0728）。沥青混合料低温弯曲试验破坏应变：普通沥青砼不小于 2000με，改性沥青砼不小于 2500με。

总之，各层沥青混合料配合比设计应采用符合设计和施工规范的级配及沥青用量，并根据地区温度情况和实践经验，通过试验确定。

（7）、沥青面层平整度

沥青砼路面的平整度要求：平整度的标准偏差σ值≤1.5mm；最大间隙≤5。

浙江欣尚工程设计有限公司
市政行业（排水工程、道路工程、桥梁工程）专业乙级；市政行业（给水工程）专业丙级（有效期至2025年07月06日）
NO:A233508209
浙江省住房和城乡建设厅监制

浙江欣尚工程设计有限公司 Zhejiang Xinshang Engineering Design Co., Ltd 设计证书乙级编号：A233508209		实名	签名		实名	签名	建设单位	东阳市江北街道渔店股份经济合作社	图纸名称	工程编号	DYSJ2023-0150	比例	
	项目负责人	谢万国	谢万国	校对人	鲁启超	鲁启超	项目名称	江北街道拆后重建渔店村道路工程	道路施工图总说明（七）	设计阶段	施工图	版次号	
	专业负责人	鲁启超	鲁启超	审核人	邹颖					图号	LS-01-7	页次	
	设计负责人	谢万国	谢万国	审定人	邹颖		子项名称	道路工程		日期	2023.02		

未盖出图章及执业专用章本图无效

A3

工种	姓名	日期	工种	姓名	日期	工种	姓名	日期	工种	姓名	日期
道桥			电力			给排水			弱电		
结构			弱电			燃气					

道路等级	竣工验收值	
城市支路	横向力系数 SFC_{60}	构造深度 TD（mm）
	≥54	≥0.55

2.8.3 粘层、透层

沥青粘层

为确保沥青砼层间的连接，本工程的各层沥青面层间必须喷洒沥青粘层油PC-3。粘层油采用快裂喷洒型乳化沥青，所使用的基质沥青标号与主层沥青混合料相同，沥青用量为0.5L/ m2，并通过试洒确定。

2.8.4 沥青路面施工注意事项

（1）、铺筑沥青混合料时，应先检查基层或下卧层质量，不符合要求时不得铺筑沥青混合料。

（2）、沥青混合料可采用间歇式拌和机或连续式拌和机拌制，连续式拌和机使用的集料必须稳定，当工程材料的来源和质量不稳定时，不得采用连续式拌和机拌制，拌和的沥青混合料应均匀一致，无花白料，无结团成块或严重的粗细料分离现象，不符合要求时不得使用，并应及时调整。

（3）、沥青混合料运输至摊铺现场时，轮胎上不得带有泥土等有可能污染路面的脏物，禁止急弯掉头或急刹车使面层造成损伤。

（4）、雨天不得施工。在雨季铺筑沥青路面时，已摊铺的沥青面层因遭雨而未行压实的应予以铲除。

（5）、压路机的碾压温度应符合规范要求，并根据混合料种类、压路机、气温、层厚等情况试压确定 ，在不产生严重推移和裂缝的前提下，初压、复压、终压都应在尽可能高的温度下进行，同时不得在低温状况下作反复碾压，使石料棱角磨损，压碎、破坏集料嵌挤。

（6）、压路机不得在未碾压成型的路段上、掉头、加水、停留，在当天成型的路面上，不得停放各种机械设备或车辆，不得散落矿料、油料等杂物。

（7）、热拌沥青混合料路面应待摊铺层完全自然冷却，混合料表面温度低于50℃后，方可开放交通。需提早开放交通时，可洒水冷却降低混合料温度。

（8）、沥青层和非沥青材料的基层按要求洒布透层油；各沥青层之间以及路缘石、雨水口、检查井等构造物与新铺沥青砼的接触面的侧面均应洒粘层沥青。

2.8.5 其他注意事项

（1）本施工图需配合道路施工图设计图纸使用。

（2）质量验收和评定标准按《城镇道路工程施工与质量验收规范》（CJJ 1-2008）要求执行。

（3）施工时需注意在交叉口处做好相应管线的预埋。

（4）其他未尽事宜按照现行相关现行规范。

浙江欣尚工程设计有限公司
市政行业（排水工程、道路工程、桥梁工程）专业乙级；市政行业（排水工程）专业丙级（有效期至2025年07月09日）
NO:A233508209
浙江省住房和城乡建设厅监制

浙江欣尚工程设计有限公司 Zhejiang Xinshang Engineering Design Co., Ltd 设计证书乙级编号：A233508209		实名	签名		实名	签名	建设单位	东阳市江北街道渔店股份经济合作社	图纸名称	工程编号	DYSJ2023-0150	比例	
	项目负责人	谢万国	谢万国	校对人	鲁启超	鲁启超	项目名称	江北街道拆后重建渔店村道路工程	道路施工图总说明（八）	设计阶段	施工图	版次号	
	专业负责人	鲁启超	鲁启超	审核人	邹颖					图号	LS-01-8	页次	
	设计负责人	谢万国	谢万国	审定人	邹颖		子项名称	道路工程		日期	2023.02		

未盖出图章及执业专用章本图无效

A3

工种	姓名	日期	工种	姓名	日期	工种	姓名	日期
道桥			给排水			电力		
结构			燃气			弱电		

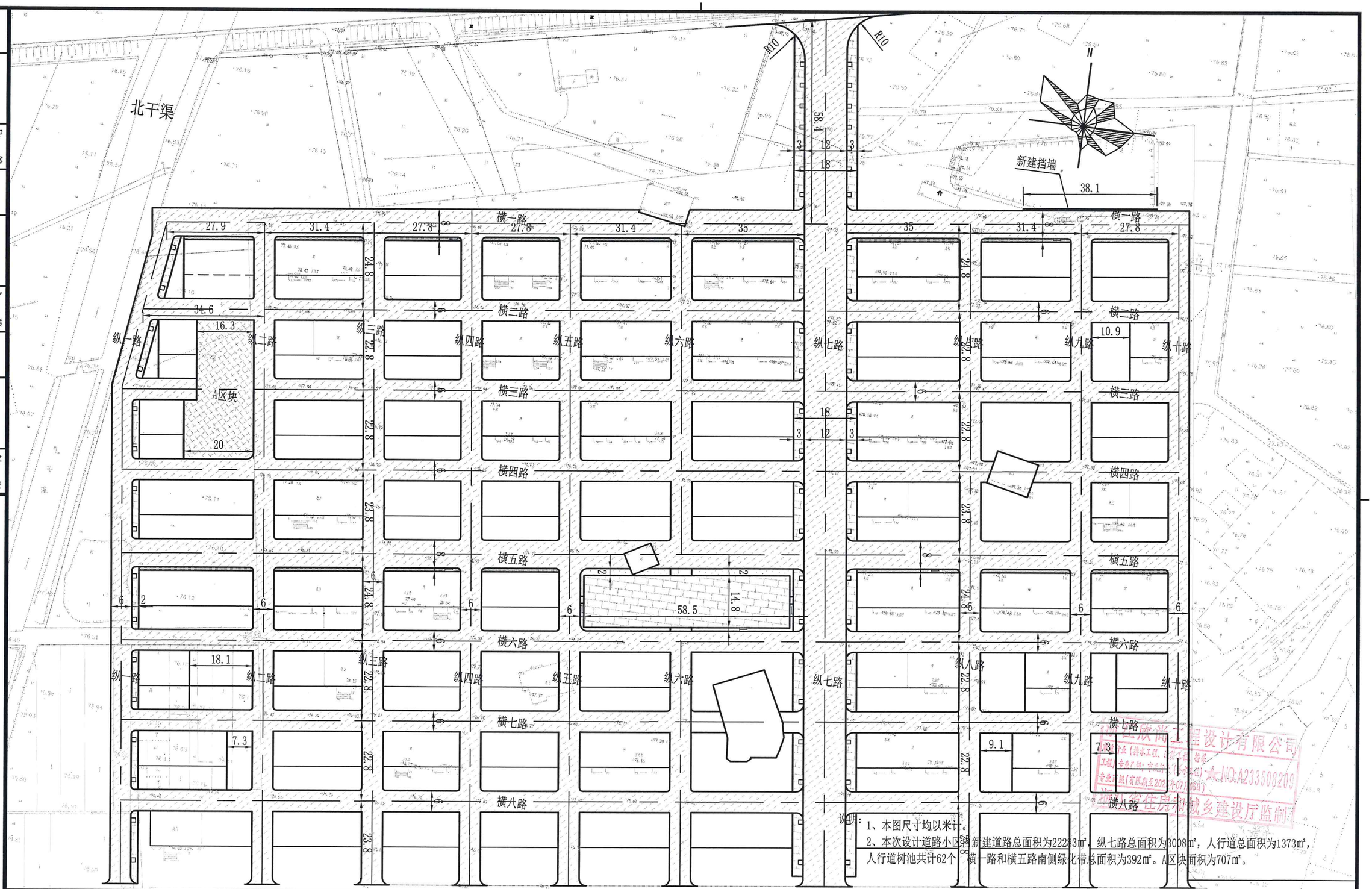

说明：1、本图尺寸均以米计。

2、本次设计道路小区路新建道路总面积为22283m²，纵七路总面积为3008m²，人行道总面积为1373m²，人行道树池共计62个，横一路和横五路南侧绿化带总面积为392m²。A区块面积为707m²。

浙江欣尚工程设计有限公司 Zhejiang Xinshang Engineering Design Co., Ltd 设计证书乙级编号：A233508209		实名	签名		实名	签名	建设单位	东阳市江北街道渔店股份经济合作社	图纸名称	工程编号	DYSJ2023-0150	比例	
	项目负责人	谢万国	谢万国	校对人	鲁启超	鲁启超	项目名称	江北街道拆后重建渔店村道路工程	道路平面图	设计阶段	施工图	版次号	
	专业负责人	鲁启超	鲁启超	审核人	邹颖					图号	LS-02	页次	
	设计负责人	谢万国	谢万国	审定人	邹颖		子项名称	道路工程		日期	2023.02		

未盖出图章及执业专用章本图无效

A3

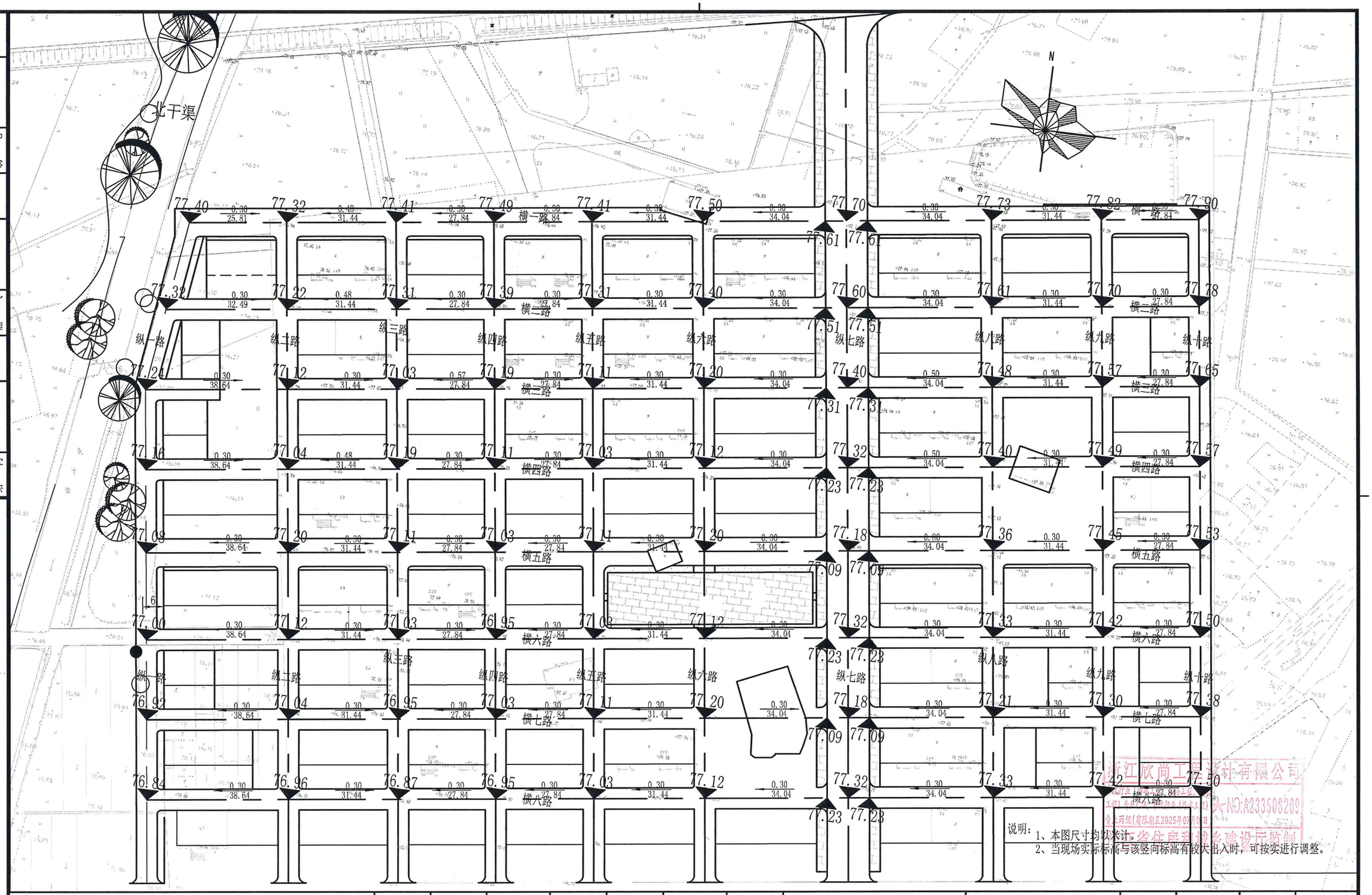

说明：
1、本图尺寸均以米计。
2、当现场实际标高与该竖向标高有较大出入时，可按实进行调整。

工种	姓名	日期	工种	姓名	日期	工种	姓名	日期
道桥			电力			给排水		
结构			弱电			燃气		

浙江欣尚工程设计有限公司
Zhejiang Xinshang Engineering Design Co., Ltd
设计证书乙级编号：A233508209

	实名	签名		实名	签名
项目负责人	谢万国	谢万国	校对人	鲁启超	鲁启超
专业负责人	鲁启超	鲁启超	审核人	邹颖	邹颖
设计负责人	谢万国	谢万国	审定人	邹颖	邹颖

建设单位	东阳市江北街道渔店股份经济合作社	图纸名称	工程编号	DYSJ2023-0150	比例
项目名称	江北街道拆后重建渔店村道路工程	道路竖向图	设计阶段	施工图	版次号
子项名称	道路工程		图号	LS-03	页次
			日期	2023.02	

浙江欣尚工程设计有限公司 NO:A233508209 有效期至2025年07月10日 省住房和城乡建设厅监制

未盖出图章及执业专用章本图无效

A3

工种	姓名	日期	工种	姓名	日期	工种	姓名	日期
道桥			给排水			电力		
结构			燃气			弱电		

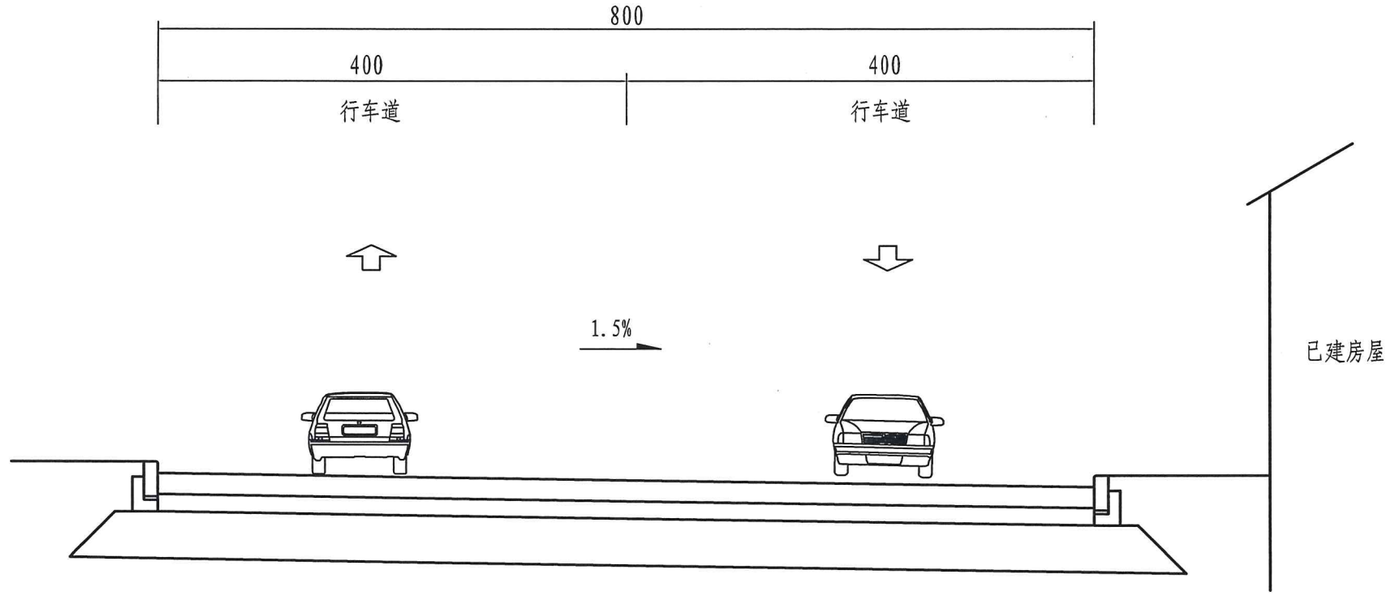

横一路、横五路道路标准横断面

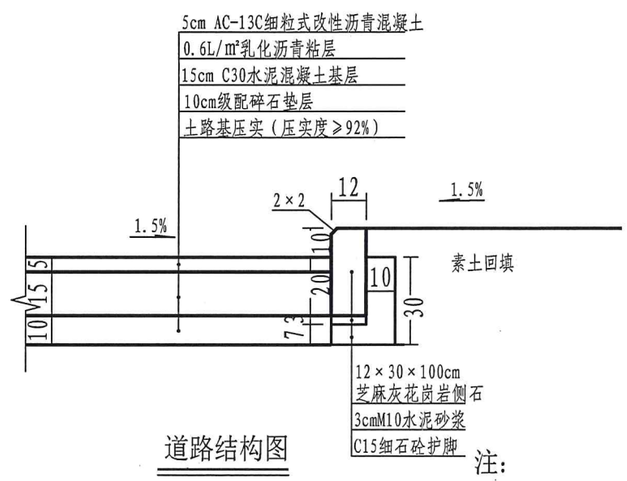

道路结构图

注：

1、本图尺寸以cm计，比例仅为示意。
2、水泥混凝土基层需切割假缝，假缝每隔4-5米设置一道。接缝长宽比不超过1.35，平面面积不大于25m²，切割深度3cm，缝内填聚氨脂道路专用填缝料。
3、房屋北侧绿化带内种植茶梅，高度31-35cm，冠幅：21-25cm，49株/平方米。
4、横五路北侧侧石取消设置。

浙江欣尚工程设计有限公司
市政行业（排水工程、道路工程、桥梁工程）专业乙级；市政行业（给水工程）专业丙级（有限期至2025年07月08日）
NO:A233508209
浙江省住房和城乡建设厅监制

	实名	签名		实名	签名
项目负责人	谢万国	谢万国	校对人	鲁启超	鲁启超
专业负责人	鲁启超	鲁启超	审核人	邹颖	
设计负责人	谢万国	谢万国	审定人	邹颖	

浙江欣尚工程设计有限公司
Zhejiang Xinshang Engineering Design Co., Ltd
设计证书乙级编号：A233508209

建设单位	东阳市江北街道渔店股份经济合作社	图纸名称	工程编号	DYSJ2023-0150	比例
项目名称	江北街道拆后重建渔店村道路工程	道路结构图（一）	设计阶段	施工图	版次号
子项名称	道路工程		图号	LS-04-1	页次
			日期	2023.02	

未盖出图章及执业专用章本图无效

A3

工种	姓名	日期	工种	姓名	日期	工种	姓名	日期	工种	姓名	日期
道桥			给排水			电力					
结构			燃气			弱电					

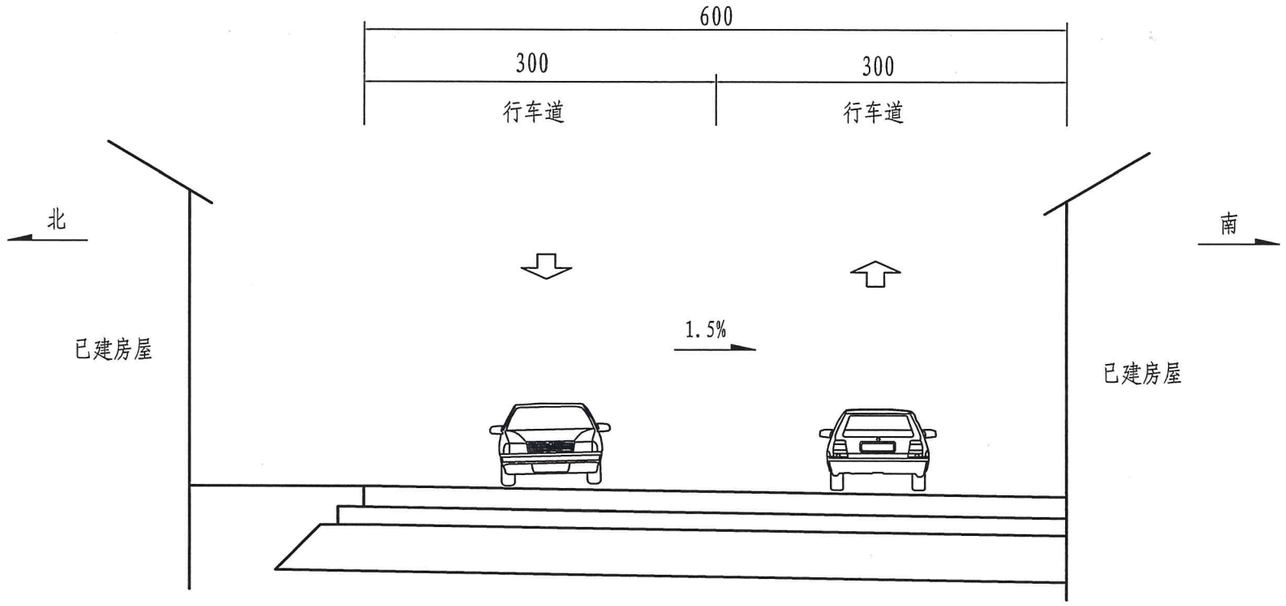

横二～四、六～八路道路标准横断面

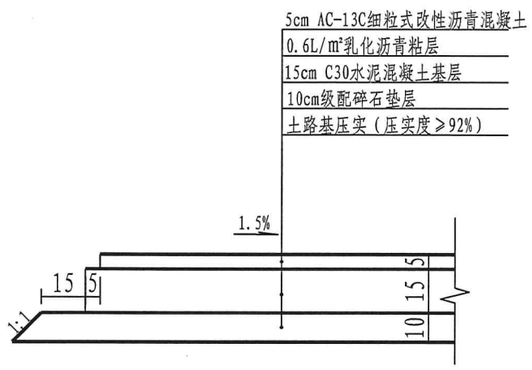

花坛一侧道路结构图

浙江欣尚工程设计有限公司
市政行业（排水工程、道路工程、桥梁工程）专业乙级；市政行业（给水工程）专业丙级（有效期至2025年07月05日）
NO:A233508209
浙江省住房和城乡建设厅监制

注：

1、本图尺寸以cm计，比例仅为示意。

2、水泥混凝土基层需切割假缝，假缝每隔4-5米设置一道。接缝长宽比不超过1.35，平面面积不大于25m²，切割深度3cm，缝内填聚氨脂道路专用填缝料。

浙江欣尚工程设计有限公司 Zhejiang Xinshang Engineering Design Co., Ltd 设计证书乙级编号：A233508209		实名	签名		实名	签名	建设单位	东阳市江北街道渔店股份经济合作社	图纸名称	工程编号	DYSJ2023-0150	比例	
	项目负责人	谢万国	谢万国	校对人	鲁启超	鲁启超	项目名称	江北街道拆后重建渔店村道路工程	道路结构图（二）	设计阶段	施工图	版次号	
	专业负责人	鲁启超	鲁启超	审核人	邹颖	[illegible]				图号	LS-04-2	页次	
	设计负责人	谢万国	谢万国	审定人	邹颖	[illegible]	子项名称	道路工程		日期	2023.02		

未盖出图章及执业专用章本图无效

A3

工种	姓名	日期	工种	姓名	日期	工种	姓名	日期	工种	姓名	日期
道桥			给排水			电力					
结构			燃气			弱电					

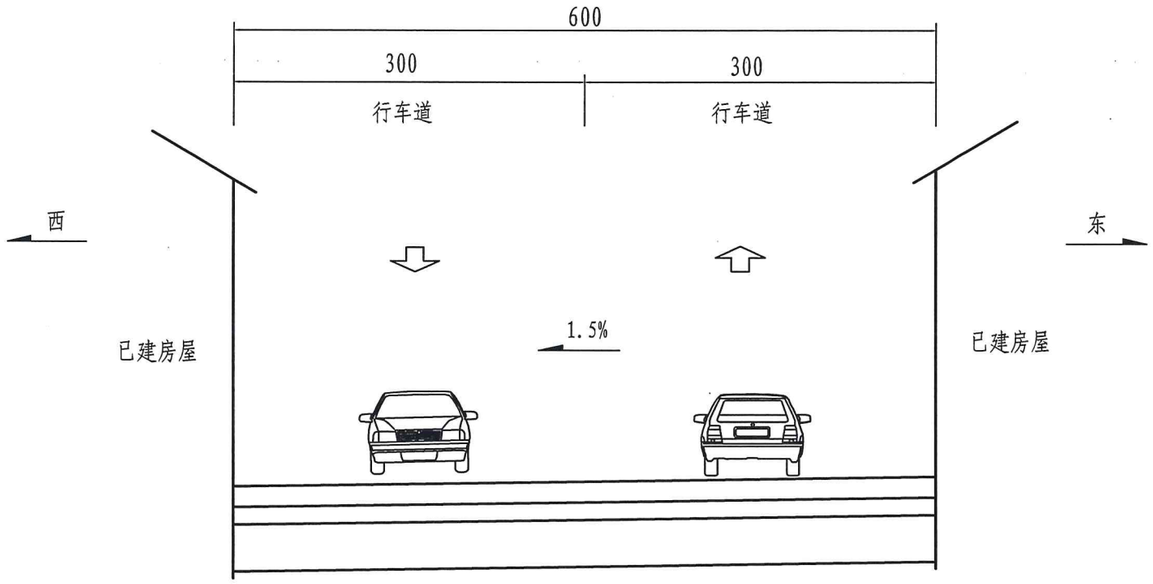

纵二～六、八～九路道路标准横断面

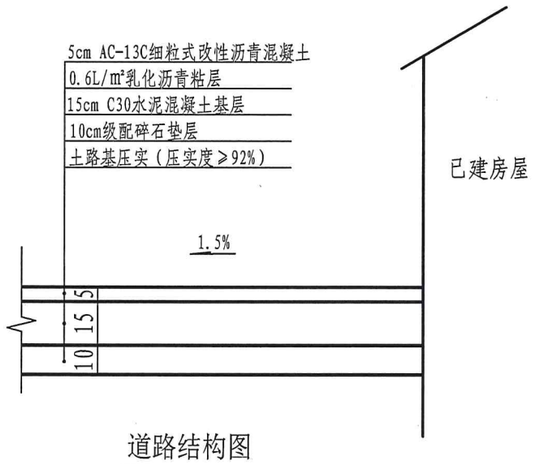

道路结构图

浙江欣尚工程设计有限公司
市政行业（给水工程、道路工程、桥梁工程）专业乙级；市政行业（给水工程）专业丙级（有效期至2025年07月03日）
NO:A233508209
浙江省住房和城乡建设厅监制

注：

1、本图尺寸以cm计，比例仅为示意。
2、水泥混凝土基层需切割假缝，假缝每隔4-5米设置一道。接缝长宽比不超过1.35，平面面积不大于25m²，切割深度3cm，缝内填聚氨脂道路专用填缝料。

浙江欣尚工程设计有限公司 Zhejiang Xinshang Engineering Design Co., Ltd 设计证书乙级编号：A233508209		实名	签名		实名	签名	建设单位	东阳市江北街道渔店股份经济合作社	图纸名称	工程编号	DYSJ2023-0150	比例	
	项目负责人	谢万国	谢万国	校对人	鲁启超	鲁启超	项目名称	江北街道拆后重建渔店村道路工程	道路结构图（三）	设计阶段	施工图	版次号	
	专业负责人	鲁启超	鲁启超	审核人	邹颖					图号	LS-04-3	页次	
	设计负责人	谢万国	谢万国	审定人	邹颖		子项名称	道路工程		日期	2023.02		

未盖出图章及执业专用章本图无效

A3

工种	姓名	日期	工种	姓名	日期	工种	姓名	日期	工种	姓名	日期
道桥			电力			给排水					
结构			弱电			燃气					

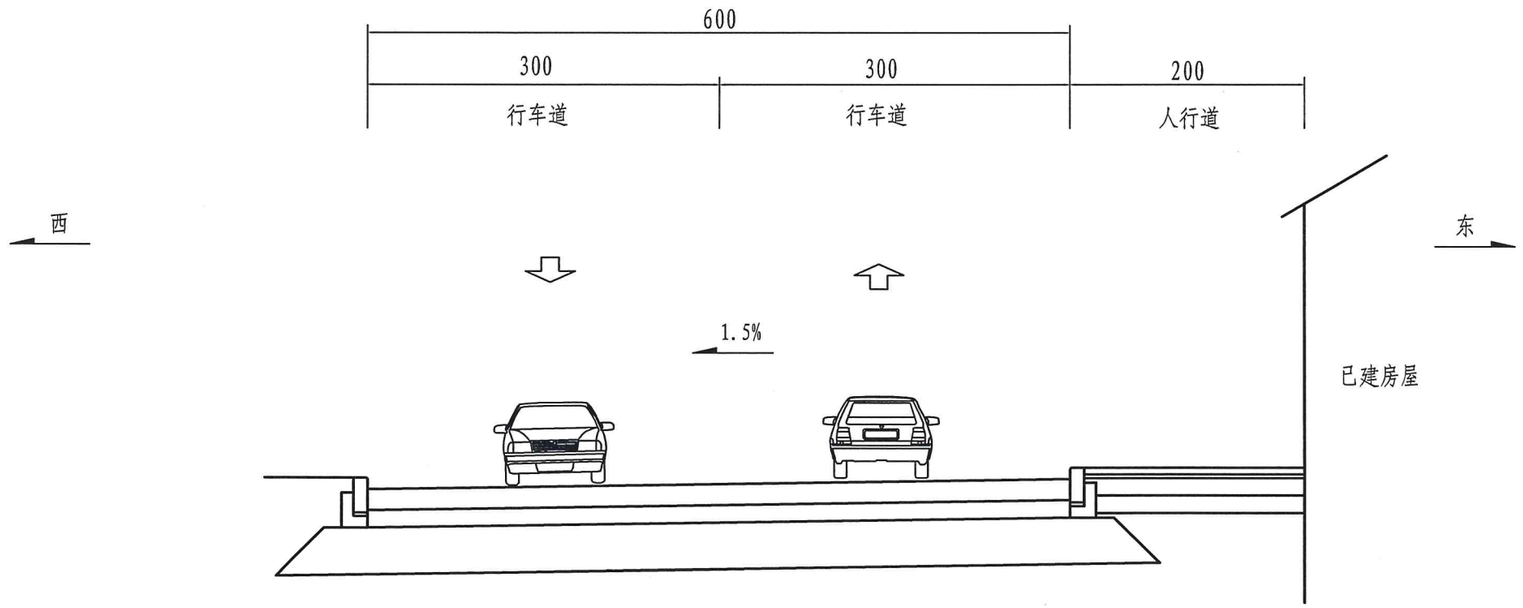

纵一路道路标准横断面

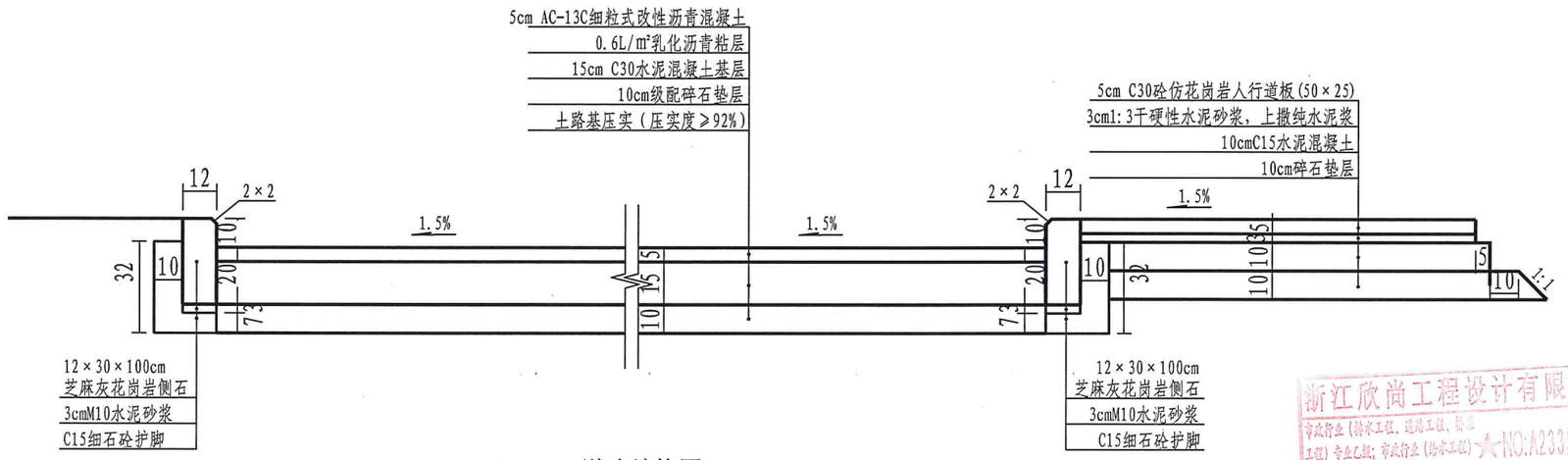

道路结构图

注：

1、本图尺寸以cm计，比例仅为示意。

2、水泥混凝土基层需切割假缝，假缝每隔4-5米设置一道。接缝长宽比不超过1.35，平面面积不大于25m²，切割深度3cm，缝内填聚氨脂道路专用填缝料。

浙江欣尚工程设计有限公司
市政行业（排水工程、道路工程、桥梁工程）专业乙级；市政行业（排水工程）专业丙级（有效期至2025年07月03日）
NO:A233508209
浙江省住房和城乡建设厅监制

浙江欣尚工程设计有限公司 Zhejiang Xinshang Engineering Design Co., Ltd 设计证书乙级编号：A233508209		实名	签名		实名	签名	建设单位	东阳市江北街道渔店股份经济合作社	图纸名称	工程编号	DYSJ2023-0150	比例	
	项目负责人	谢万国	谢万国	校对人	鲁启超	鲁启超	项目名称	江北街道拆后重建渔店村道路工程	道路结构图（四）	设计阶段	施工图	版次号	
	专业负责人	鲁启超	鲁启超	审核人	邹颖					图号	LS-04-4	页次	
	设计负责人	谢万国	谢万国	审定人	邹颖		子项名称	道路工程		日期	2023.02		

未盖出图章及执业专用章本图无效

A3

工种	姓名	日期	工种	姓名	日期	工种	姓名	日期
道桥			电力			给排水		
结构			弱电			燃气		

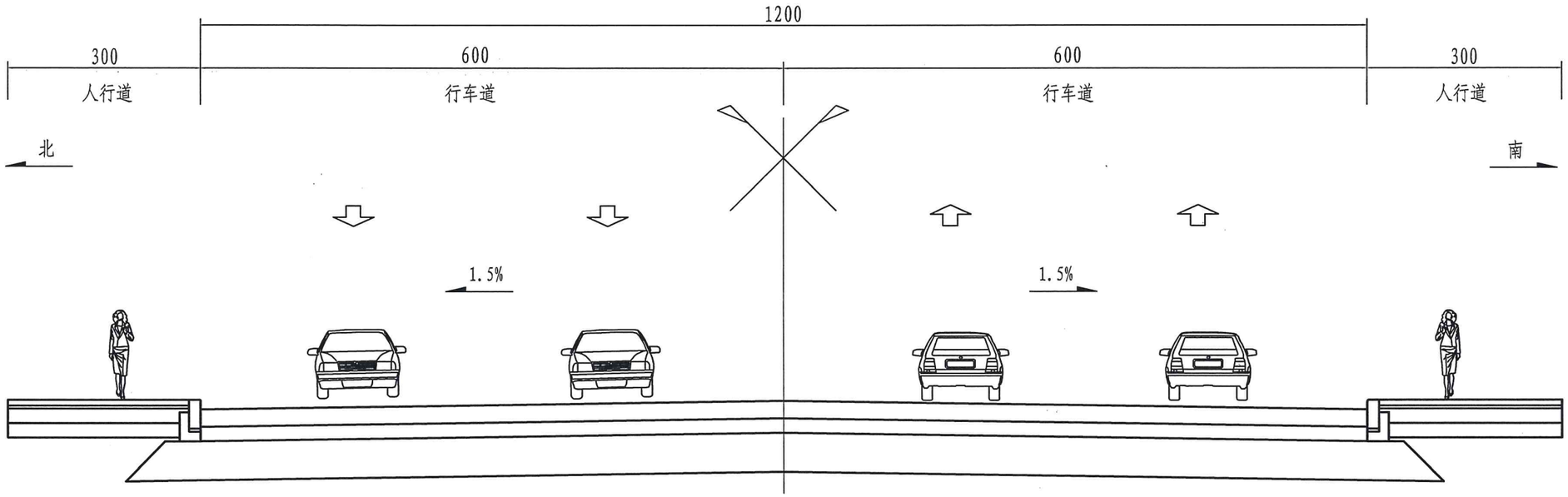

纵七路道路标准横断面

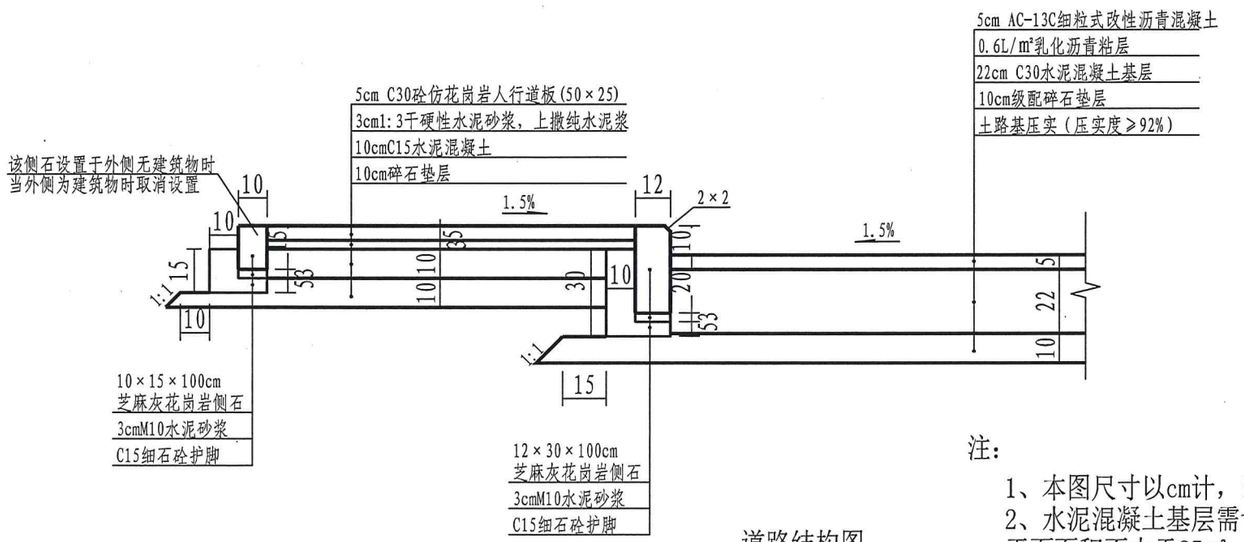

道路结构图

浙江欣尚工程设计有限公司
市政行业（排水工程、道路工程、桥梁工程）专业乙级；市政行业（排水工程）专业丙级（有效期至2025年07月08日）
NO:A233508209
浙江省住房和城乡建设厅监制

注：

1、本图尺寸以cm计，比例仅为示意。

2、水泥混凝土基层需切割假缝，假缝每隔4-5米设置一道。接缝长宽比不超过1.35，平面面积不大于25m²，切割深度3cm，缝内填聚氨脂道路专用填缝料。

浙江欣尚工程设计有限公司 Zhejiang Xinshang Engineering Design Co., Ltd 设计证书乙级编号：A233508209		实名	签名		实名	签名	建设单位	东阳市江北街道渔店股份经济合作社	图纸名称	工程编号	DYSJ2023-0150	比例	
	项目负责人	谢万国	谢万国	校对人	鲁启超	鲁启超	项目名称	江北街道拆后重建渔店村道路工程	道路结构图（五）	设计阶段	施工图	版次号	
	专业负责人	鲁启超	鲁启超	审核人	邹颖					图号	LS-04-5	页次	
	设计负责人	谢万国	谢万国	审定人	邹颖		子项名称	道路工程		日期	2023.02		

未盖出图章及执业专用章本图无效

A3

工种	姓名	日期	工种	姓名	日期	工种	姓名	日期	工种	姓名	日期
道桥			电力			给排水					
结构			弱电			燃气					

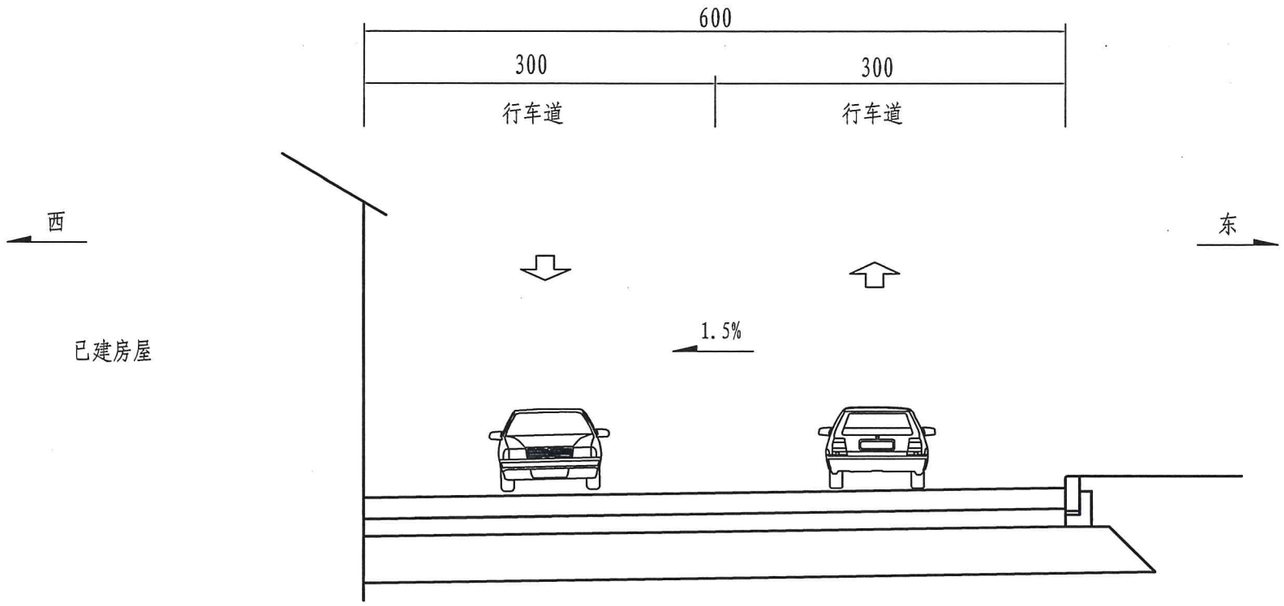

纵十路道路标准横断面

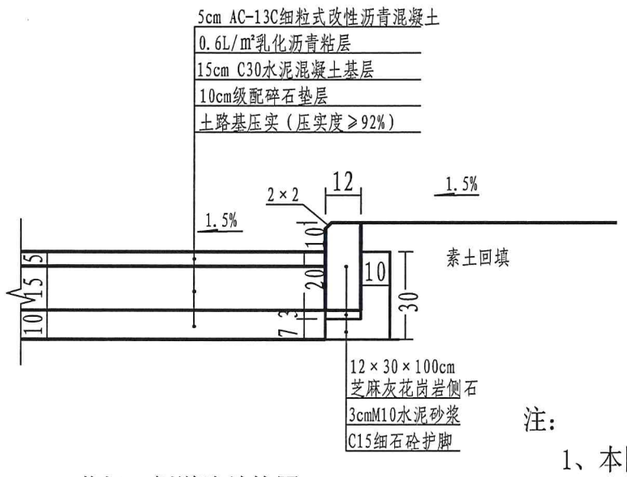

花坛一侧道路结构图

注：

1、本图尺寸以cm计，比例仅为示意。
2、水泥混凝土基层需切割假缝，假缝每隔4-5米设置一道。接缝长宽比不超过1.35，平面面积不大于25m²，切割深度3cm，缝内填聚氨脂道路专用填缝料。
3、侧石紧邻建筑物时，可取消东侧侧石。

浙江欣尚工程设计有限公司
市政行业（路基工程、道路工程、桥梁工程）专业乙级；市政行业（路基工程）专业丙级（有效期至2025年07月08日）
NO:A233508209
浙江省住房和城乡建设厅监制

浙江欣尚工程设计有限公司 Zhejiang Xinshang Engineering Design Co., Ltd 设计证书乙级编号：A233508209		实名	签名		实名	签名	建设单位	东阳市江北街道渔店股份经济合作社	图纸名称	工程编号	DYSJ2023-0150	比例	
	项目负责人	谢万国	谢万国	校对人	鲁启超	鲁启超	项目名称	江北街道拆后重建渔店村道路工程	道路结构图（六）	设计阶段	施工图	版次号	
	专业负责人	鲁启超	鲁启超	审核人	邹颖					图号	LS-04-6	页次	
	设计负责人	谢万国	谢万国	审定人	邹颖		子项名称	道路工程		日期	2023.02		

未盖出图章及执业专用章本图无效

A3

工种	姓名	日期	工种	姓名	日期	工种	姓名	日期
桥梁			给排水			电力		
道路			燃气			弱电		
结构								

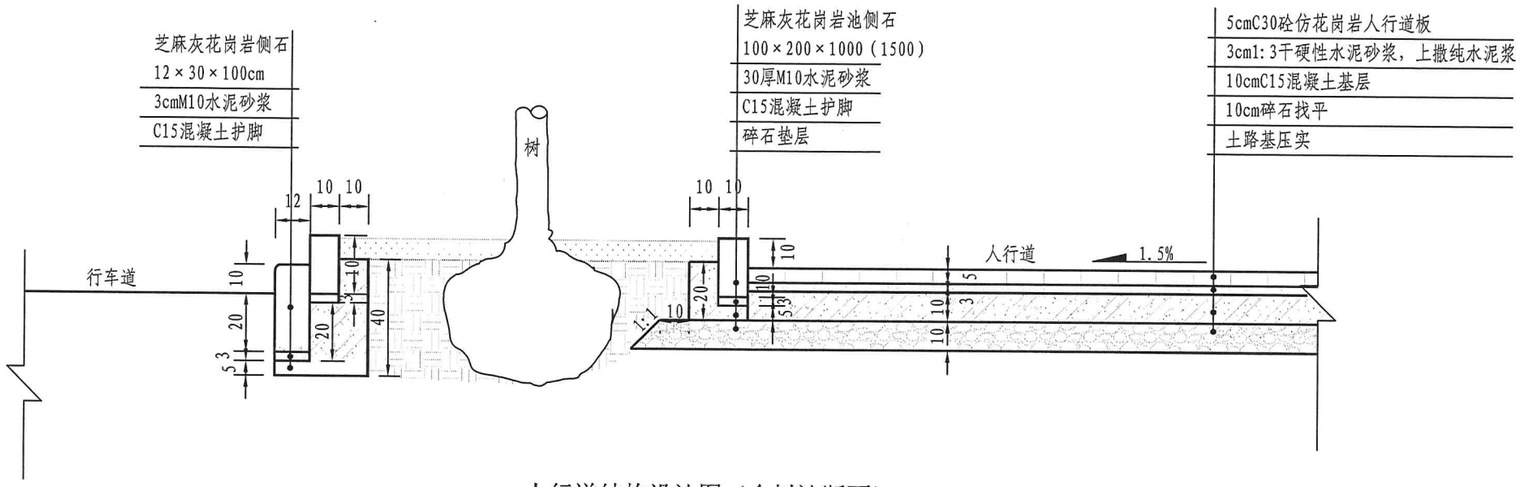

人行道结构设计图（含树池断面）

浙江欣尚工程设计有限公司
市政行业（排水工程、道路工程、桥梁工程）专业乙级；市政行业（给水工程）专业丙级（有限期至2025年07月06日）
NO:A233508209
浙江省住房和城乡建设厅监制

注：
1、图示尺寸单位除注明外均以cm计。

浙江欣尚工程设计有限公司 Zhejiang Xinshang Engineering Design Co., Ltd 设计证书乙级编号：A233508209		实名	签名		实名	签名	建设单位	东阳市江北街道渔店股份经济合作社	图纸名称	工程编号	DYSJ2023-0150	比例	
	项目负责人	谢万国	谢万国	校对人	鲁启超	鲁启超	项目名称	江北街道拆后重建渔店村道路工程	道路结构图（七）	设计阶段	施工图	版次号	
	专业负责人	鲁启超	鲁启超	审核人	邹颖					图号	LS-04-7	页次	
	设计负责人	谢万国	谢万国	审定人	邹颖		子项名称	道路工程		日期	2023.02		

未盖出图章及执业专用章本图无效

A3

工种	姓名	日期	工种	姓名	日期	工种	姓名	日期
桥梁			电力			给排水		
道路			弱电			燃气		
结构								

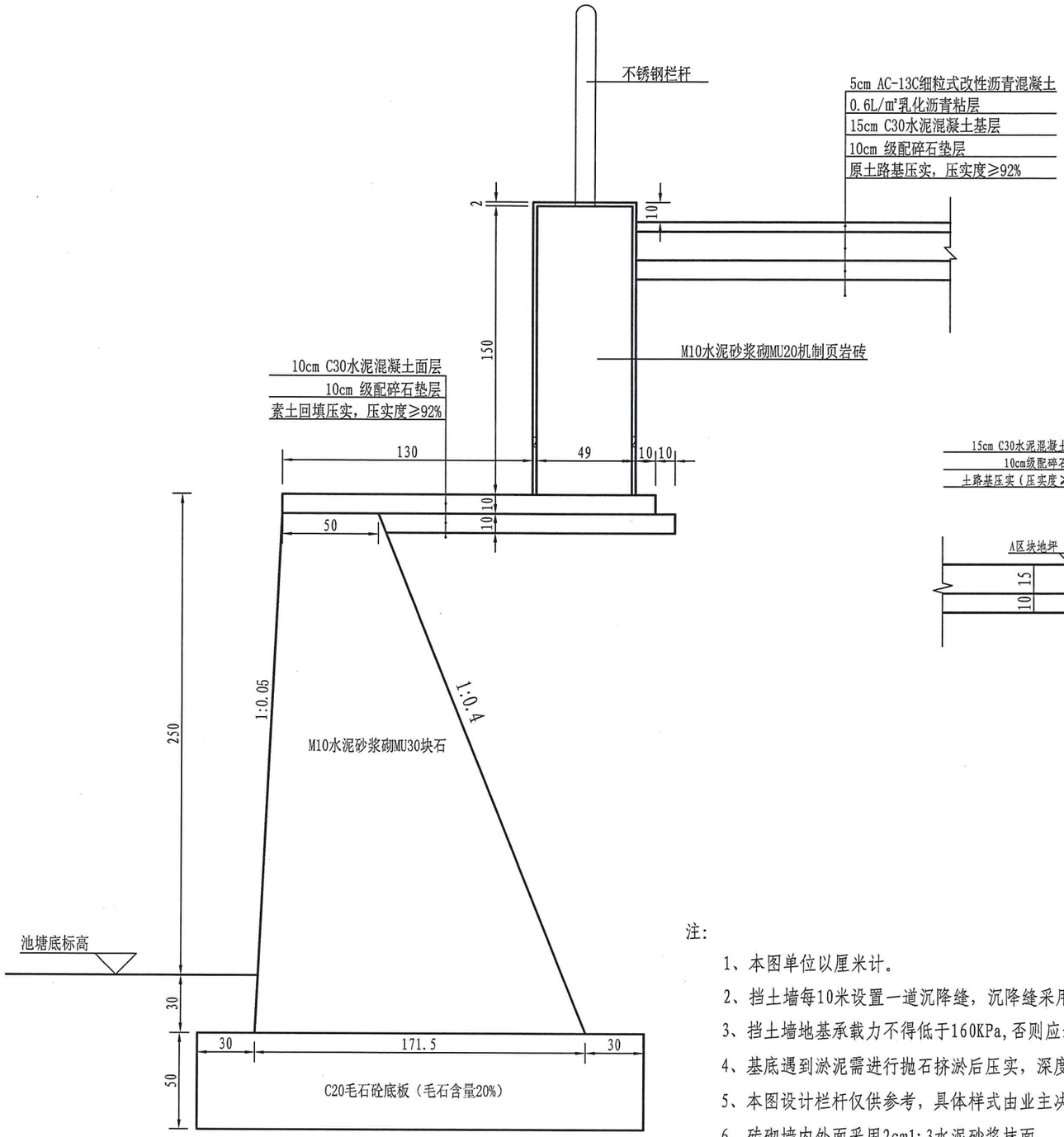

池塘挡墙结构图

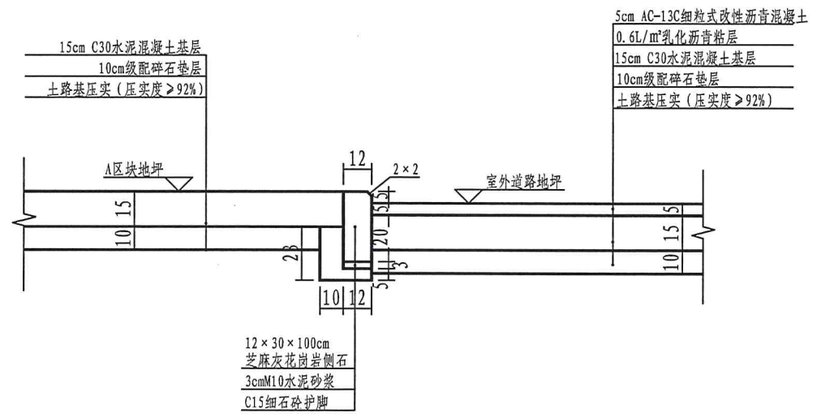

A区块与室外道路衔接设计图

注：

1、本图单位以厘米计。

2、挡土墙每10米设置一道沉降缝，沉降缝采用沥青五夹板。

3、挡土墙地基承载力不得低于160KPa,否则应进行换土或其它加固措施。

4、基底遇到淤泥需进行抛石挤淤后压实，深度现场确定。

5、本图设计栏杆仅供参考，具体样式由业主决定并实施。

6、砖砌墙内外面采用2cm1:3水泥砂浆抹面。

浙江欣尚工程设计有限公司
市政行业（给水工程、道路工程、桥梁工程）专业乙级；市政行业（给水工程）专业丙级（有效期至2025年07月06日）
NO:A233508209
浙江省住房和城乡建设厅监制

浙江欣尚工程设计有限公司 Zhejiang Xinshang Engineering Design Co., Ltd 设计证书乙级编号：A233508209		实名	签名		实名	签名	建设单位	东阳市江北街道渔店股份经济合作社	图纸名称	工程编号	DYSJ2023-0150	比例	
	项目负责人	谢万国	谢万国	校对人	鲁启超	鲁启超	项目名称	江北街道拆后重建渔店村道路工程	挡墙结构图及A区块结构图	设计阶段	施工图	版次号	
	专业负责人	鲁启超	鲁启超	审核人	邹颖	[illegible]				图号	LS-05	页次	
	设计负责人	谢万国	谢万国	审定人	邹颖	[illegible]	子项名称	道路工程		日期	2023.02		

未盖出图章及执业专用章本图无效

A3

工种	姓名	日期	工种	姓名	日期	工种	姓名	日期
电力			弱电			给排水		
道桥			结构			燃气		

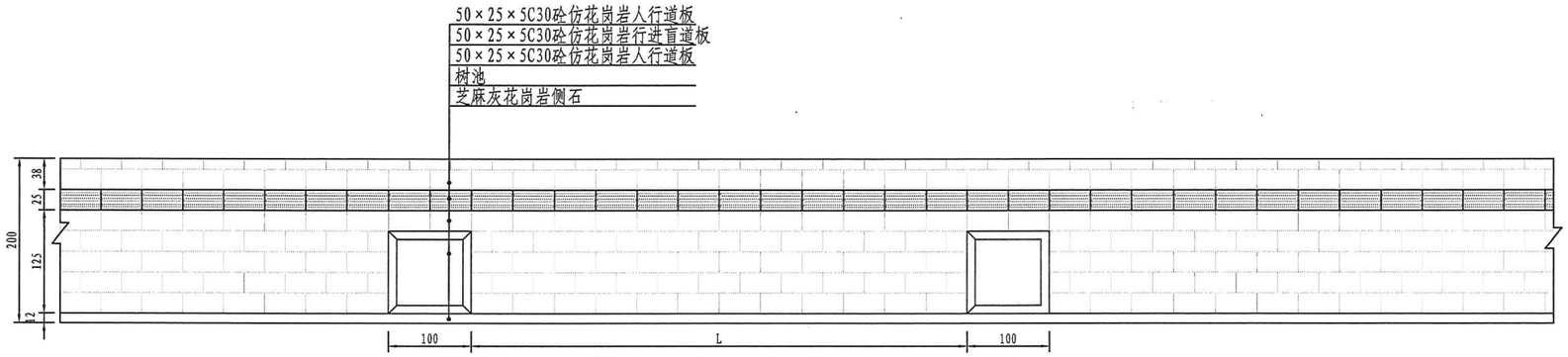

人行道铺装大样图一

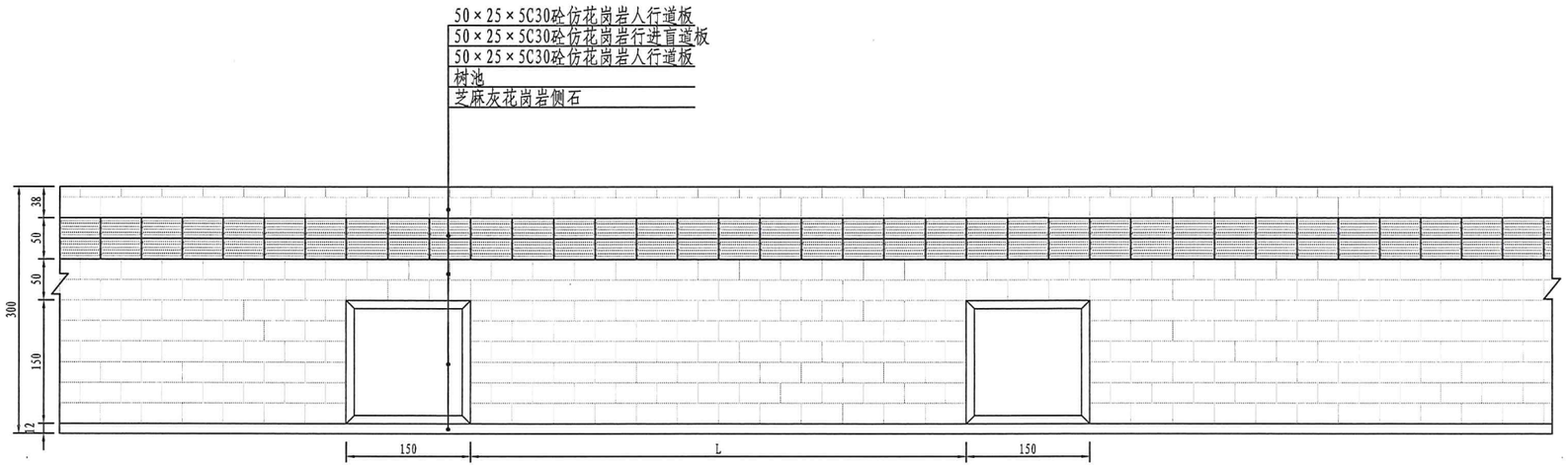

人行道铺装大样图二

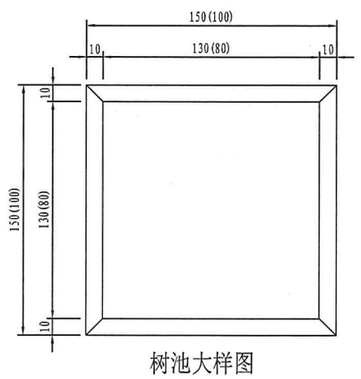

树池大样图

浙江欣尚工程设计有限公司
市政行业（排水工程、道路工程、桥梁工程）专业乙级；市政行业（给水工程）专业丙级（有效期至2025年07月09日）
NO:A233508209
浙江省住房和城乡建设厅监制

说 明:

1、图示尺寸单位除注明外均以厘米计。
2、人行道宽度以平面图标注为准，间距以平面图所示位置，也可根据实际情况进行调整。
3、花岗岩石材饱和抗折强度不小于9.0MPa，饱和抗压强度120MPa。
4、人行道树池内种植香泡，规格胸径8-10cm。
5、人行道需每隔5米设置一道缩缝，20米一道设置伸缝。

浙江欣尚工程设计有限公司 Zhejiang Xinshang Engineering Design Co., Ltd 设计证书乙级编号：A233508209		实 名	签 名		实 名	签 名	建设单位	东阳市江北街道渔店股份经济合作社	图纸名称	工程编号	DYSJ2023-0150	比 例	
	项目负责人	谢万国	谢万国	校 对 人	鲁启超	鲁启超	项目名称	江北街道拆后重建渔店村道路工程	人行道布置图	设计阶段	施工图	版次号	
	专业负责人	鲁启超	鲁启超	审 核 人	邹颖					图 号	LS-06	页 次	
	设计负责人	谢万国	谢万国	审 定 人	邹颖		子项名称	道路工程		日 期	2023.02		

未盖出图章及执业专用章本图无效

A3

工种	姓名	日期	工种	姓名	日期	工种	姓名	日期
电力			电弱			给排水		
燃气			道桥			结构		

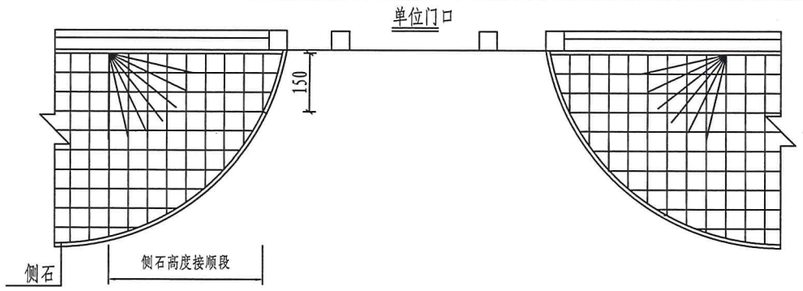

等宽式单面坡缘石坡道图

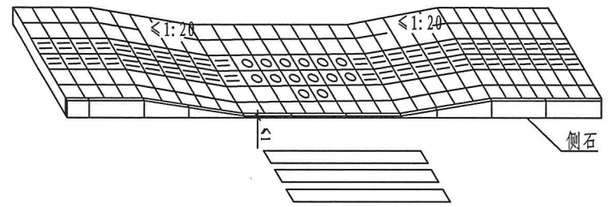

人行横道单面坡缘石坡道图

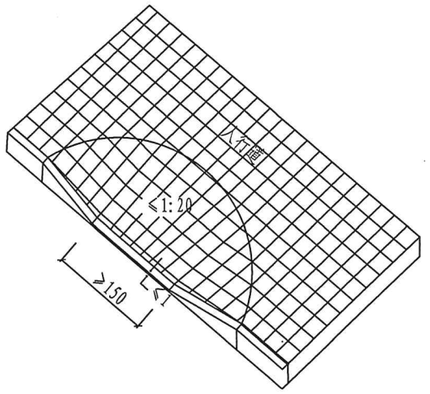

扇形单面坡缘石坡道图

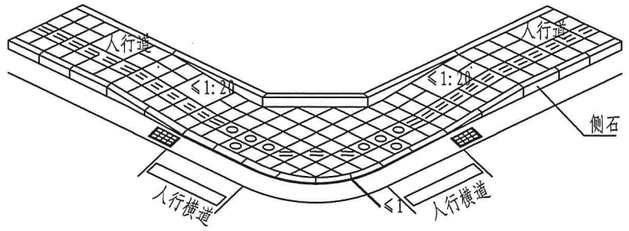

交叉路口单面坡缘石坡道图

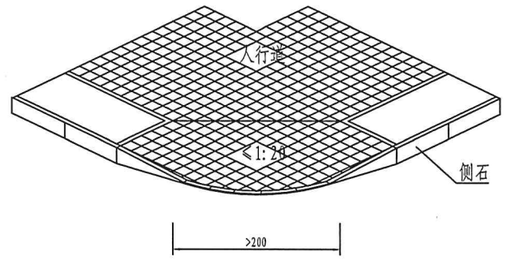

转角处单面直线缘石坡道图

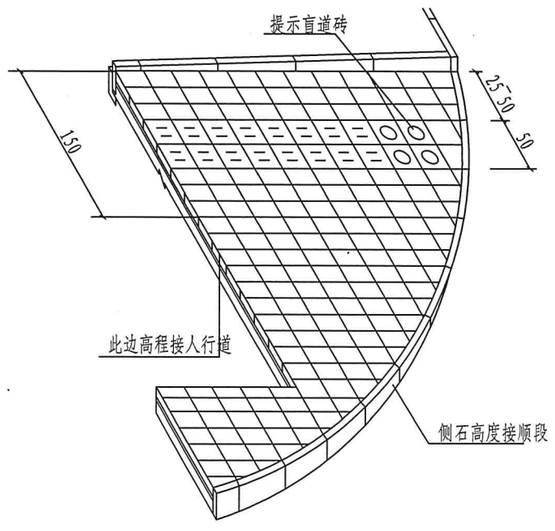

等宽式单面坡缘石坡道剖面图

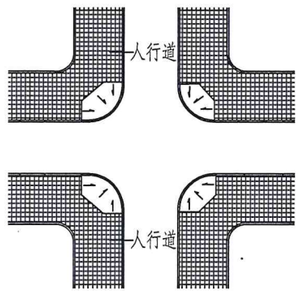

道路交叉口单面直线缘石坡道示意图

说明:

1、图中尺寸以厘米为单位。比例示意。
2、坡道应设在人行道的范围内并应与人行横道相对应。
3、坡面的坡道应平整且不应光滑。
4、扇形单面坡缘石坡道下的宽度不应小于150cm。
5、方形、长方形单面坡缘石坡道应与人行道的宽度相对应。
6、设在道路转角处单面坡缘石坡道上口宽度不宜小于200cm。
7、缘石坡道下口高出车行道的地面不得大于1cm。

浙江欣尚工程设计有限公司
市政行业(排水工程、道路工程、桥梁工程)专业乙级;市政行业(排水工程)专业丙级(有限期至2025年07月09日)
NO:A233508209
浙江省住房和城乡建设厅监制

浙江欣尚工程设计有限公司 Zhejiang Xinshang Engineering Design Co., Ltd 设计证书乙级编号:A233508209		实名	签名		实名	签名	建设单位	东阳市江北街道渔店股份经济合作社	图纸名称	工程编号	DYSJ2023-0150	比例	
	项目负责人	谢万国	谢万国	校对人	鲁启超	鲁启超	项目名称	江北街道拆后重建渔店村道路工程	单面坡缘石坡道图	设计阶段	施工图	版次号	
	专业负责人	鲁启超	鲁启超	审核人	邹颖					图号	LS-07	页次	
	设计负责人	谢万国	谢万国	审定人	邹颖		子项名称	道路工程		日期	2023.02		

未盖出图章及执业专用章本图无效

A3

工种	姓名	日期	工种	姓名	日期	工种	姓名	日期	工种	姓名	日期
电力			给排水			道桥			电弱		
燃气			结构								

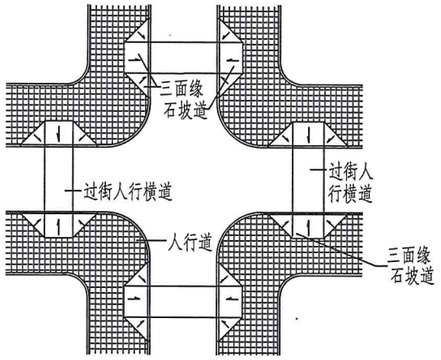

道路交叉口人行横道的三面坡缘石坡道示意图

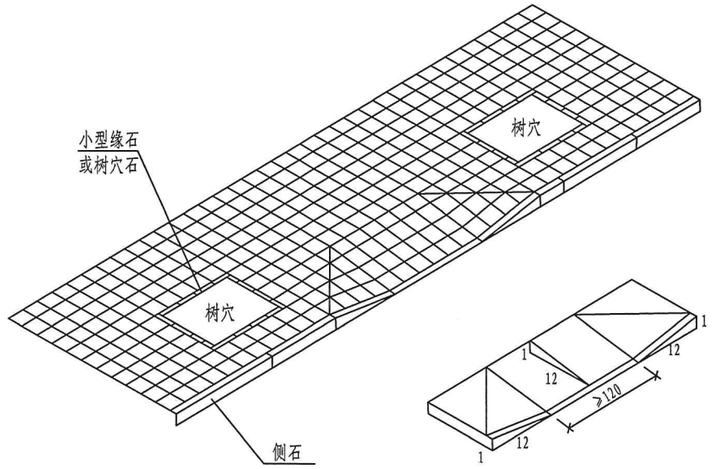

三面坡缘石坡道透视图

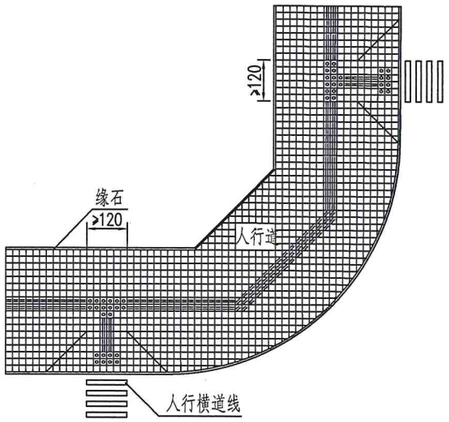

人行横道线处盲道铺装图

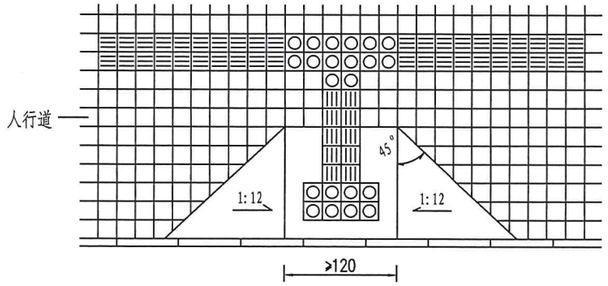

三面坡缘石坡道中的盲道设置示意图

说明:

1、单位：厘米。比例：示意。

2、在人行道中,凡被立缘石横断开的地方均应设置缘石坡道构成全线无障碍。

3、缘石坡道下口高出车行道的路面边缘1cm。缘石坡道的坡面应平整，且不应光滑。

4、缘石坡道的结构同人行道结构。

5、平交口三面坡缘石坡道位置一般距路口平齐线净距5-10m较为合适。

6、平交口三面坡缘石坡道应设在人行道的范围内，并应与人行横道相对应。

浙江欣尚工程设计有限公司
市政行业（排水工程、道路工程、桥梁工程）专业乙级；市政行业（排水工程）专业丙级（有效期至2025年07月09日） NO:A233508209
浙江省住房和城乡建设厅监制

浙江欣尚工程设计有限公司 Zhejiang Xinshang Engineering Design Co., Ltd 设计证书乙级编号：A233508209		实名	签名		实名	签名	建设单位	东阳市江北街道渔店股份经济合作社	图纸名称	工程编号	DYSJ2023-0150	比例	
	项目负责人	谢万国	谢万国	校对人	鲁启超	鲁启超	项目名称	江北街道拆后重建渔店村道路工程	三面坡缘石坡道图	设计阶段	施工图	版次号	
	专业负责人	鲁启超	鲁启超	审核人	邹颖	[illegible]				图号	LS-08	页次	
	设计负责人	谢万国	谢万国	审定人	邹颖	[illegible]	子项名称	道路工程		日期	2023.02		

未盖出图章及执业专用章本图无效

A3

工种	姓名	日期	工种	姓名	日期	工种	姓名	日期	工种	姓名	日期
道桥			给排水			电力					
结构			燃气			弱电					

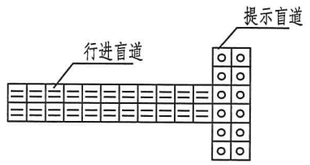

盲道起点与终点提示盲道图

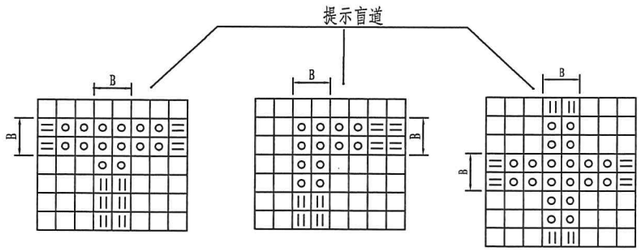

盲道交叉提示盲道图

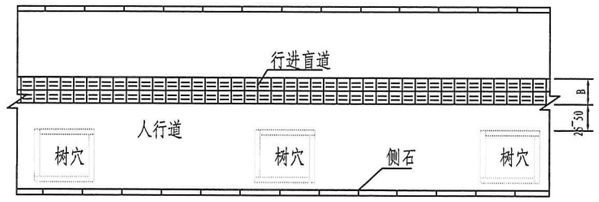

行进盲道位置布置图（二）

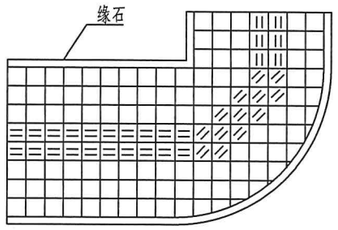

弧线形盲道图

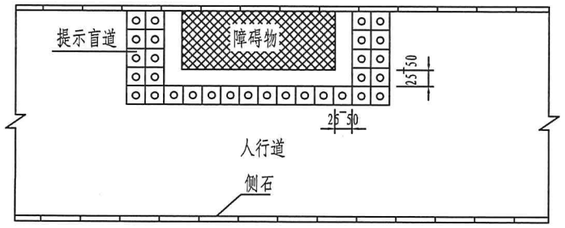

人行道障碍物的提示盲道布置图

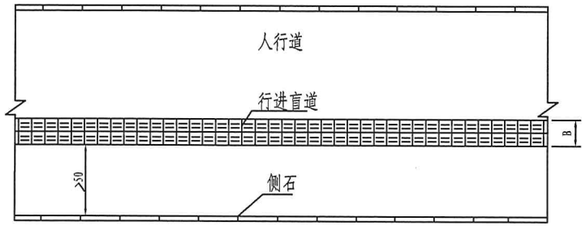

行进盲道位置布置图（三）

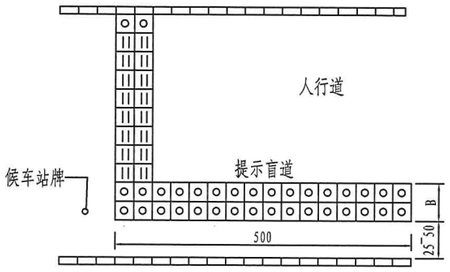

公交车站提示盲道图

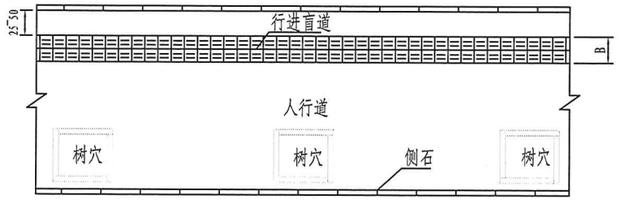

行进盲道位置布置图（一）

说明：

1、单位：厘米，比例：示意。

2、人行道中有行进盲道时，应与公交车站的提示盲道相连接。

3、行进盲道位置选择按下列优先顺序，并符合下列规定：

人行道外侧有围墙、花台或绿地带，行进盲道宜设在距围墙、花台或绿地带25～50cm处；人行道内侧有树穴，行进盲道宜设在距树穴25～50cm处；人行道内无树穴时，行进盲道距侧石不应小于50cm。

4、人行道中有台阶、坡道和障碍物等，在相距0.25～0.5m处应设提示盲道。

浙江欣尚工程设计有限公司
市政行业（给水工程、道路工程、桥梁工程）专业乙级；市政行业（给水工程）专业丙级（有限期至2025年07月05日）
NO:A233508209
浙江省住房和城乡建设厅监制

浙江欣尚工程设计有限公司 Zhejiang Xinshang Engineering Design Co., Ltd 设计证书乙级编号：A233508209		实名	签名		实名	签名	建设单位	东阳市江北街道渔店股份经济合作社	图纸名称	工程编号	DYSJ2023-0150	比例	
	项目负责人	谢万国	谢万国	校对人	鲁启超	鲁启超	项目名称	江北街道拆后重建渔店村道路工程	盲道位置和布置示意图	设计阶段	施工图	版次号	
	专业负责人	鲁启超	鲁启超	审核人	邹颖		子项名称	道路工程		图号	LS-09	页次	
	设计负责人	谢万国	谢万国	审定人	邹颖					日期	2023.02		

未盖出图章及执业专用章本图无效

A3

工种	姓名	日期	工种	姓名	日期	工种	姓名	日期
道桥			给排水			电力		
结构			燃气			弱电		

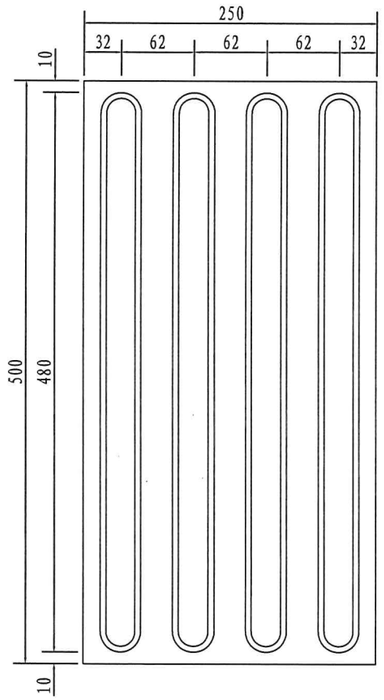

行进盲道平面图

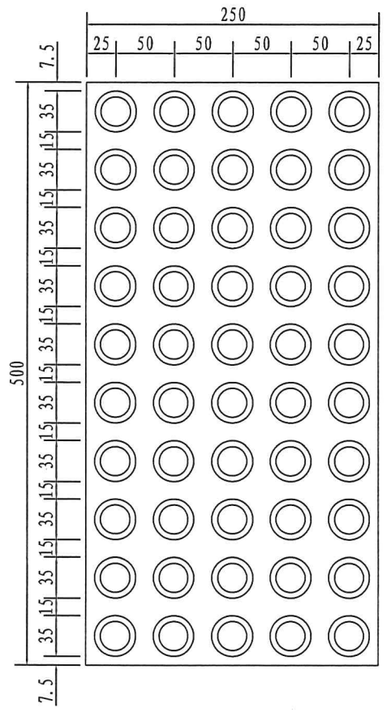

提示盲道平面图

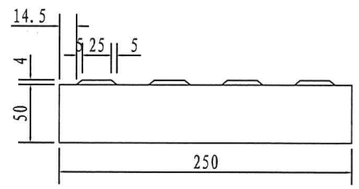

行进盲道剖面图

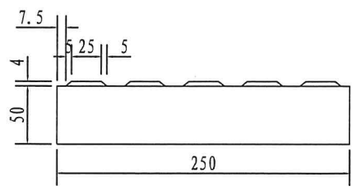

提示盲道剖面图

说明:

1、单位: 毫米,比例: 示意。

2、触感砖要求尺寸准确、表面平整、触感部份坚固平滑。

浙江欣尚工程设计有限公司
市政行业(排水工程、道路工程、桥梁工程)专业乙级; 市政行业(排水工程)专业丙级(有效期至2025年07月05日) NO:A233508209
浙江省住房和城乡建设厅监制

浙江欣尚工程设计有限公司 Zhejiang Xinshang Engineering Design Co., Ltd 设计证书乙级编号: A233508209		实名	签名		实名	签名	建设单位	东阳市江北街道渔店股份经济合作社	图纸名称	工程编号	DYSJ2023-0150	比例	
	项目负责人	谢万国	谢万国	校对人	鲁启超	鲁启超	项目名称	江北街道拆后重建渔店村道路工程	盲道板大样图	设计阶段	施工图	版次号	
	专业负责人	鲁启超	鲁启超	审核人	邹颖	[illegible]				图号	LS-10	页次	
	设计负责人	谢万国	谢万国	审定人	邹颖	[illegible]	子项名称	道路工程		日期	2023.02		

未盖出图章及执业专用章本图无效

A3

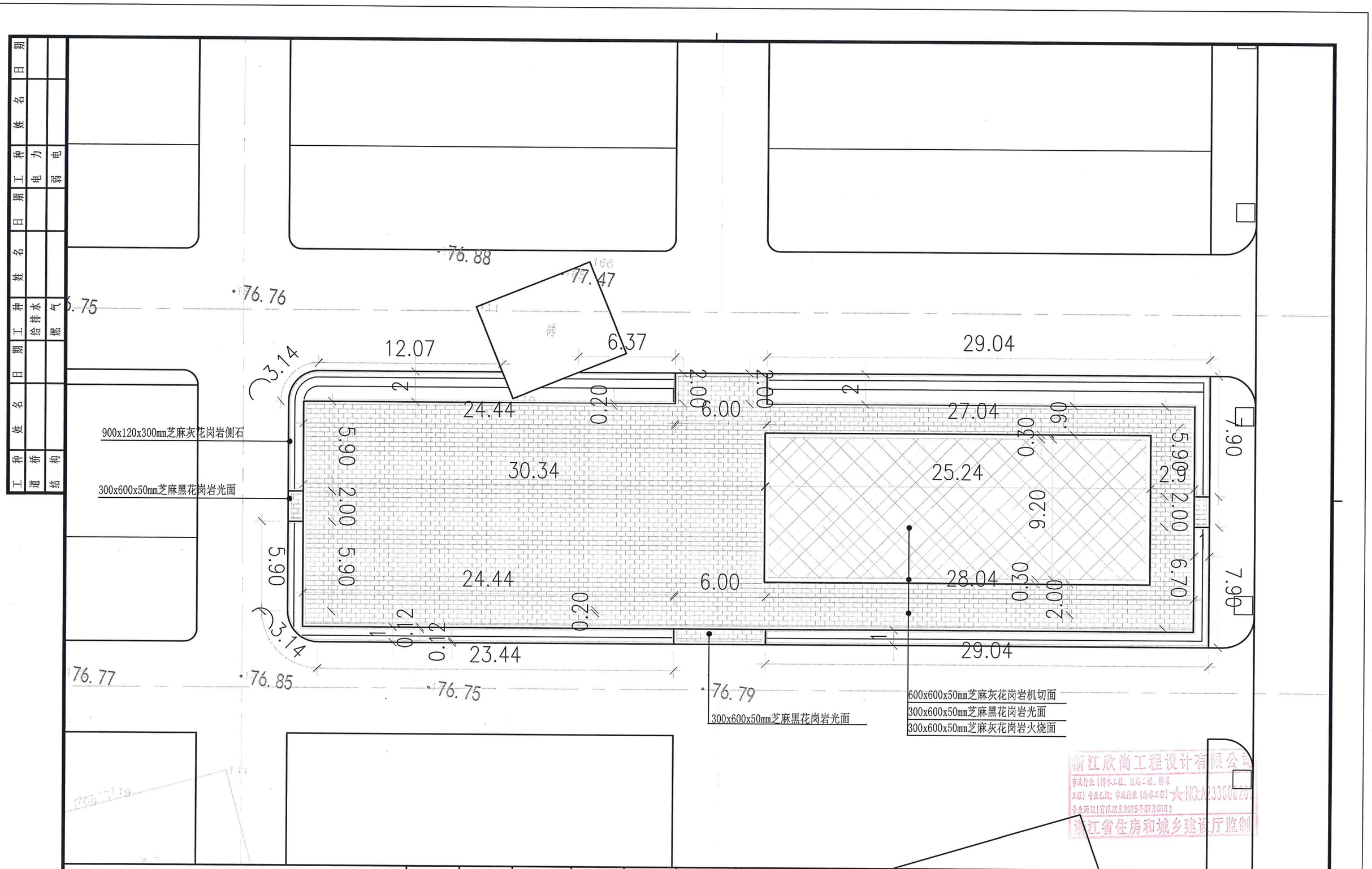

工种	姓名	日期	工种	姓名	日期	工种	姓名	日期
道桥			电力			给排水		
结构			弱电			燃气		

浙江欣尚工程设计有限公司
Zhejiang Xinshang Engineering Design Co., Ltd
设计证书乙级编号：A233508209

	实名	签名		实名	签名
项目负责人	谢万国	谢万国	校对人	鲁启超	鲁启超
专业负责人	鲁启超	鲁启超	审核人	邹颖	邹颖
设计负责人	谢万国	谢万国	审定人	邹颖	邹颖

建设单位	东阳市江北街道渔店股份经济合作社	图纸名称	铺装平面图
项目名称	江北街道拆后重建渔店村道路工程		
子项名称	道路工程		

工程编号	DYSJ2023-0150	比例	
设计阶段	施工图	版次号	
图号	LS-11	页次	
日期	2023.02		

未盖出图章及执业专用章本图无效

A3

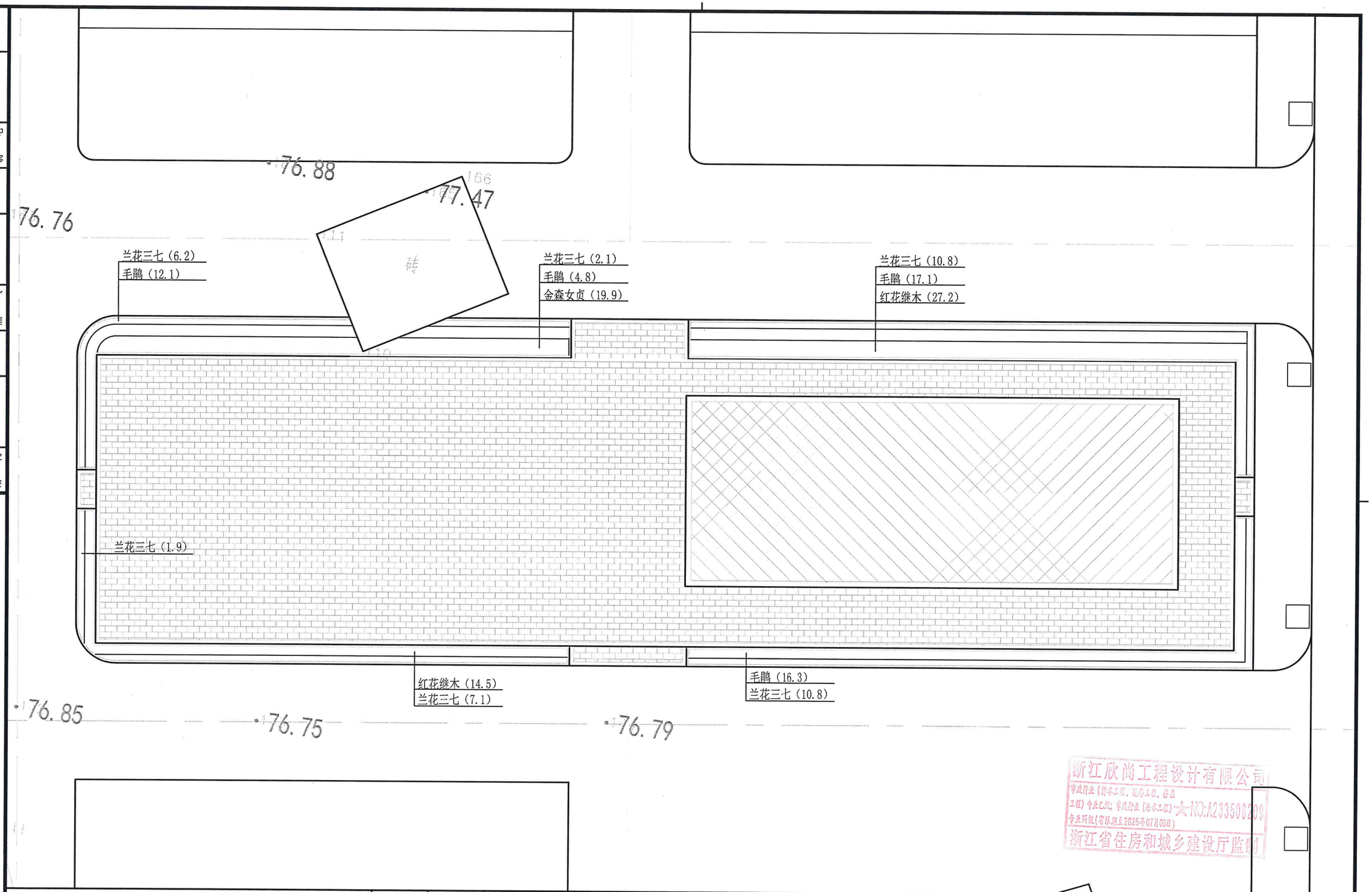

工种	姓名	日期	工种	姓名	日期	工种	姓名	日期	工种	姓名	日期
电力			给排水			道桥			日期		
弱电			燃气			结构					

浙江欣尚工程设计有限公司
Zhejiang Xinshang Engineering Design Co., Ltd
设计证书乙级编号：A233508209

	实名	签名		实名	签名
项目负责人	谢万国	谢万国	校对人	鲁启超	鲁启超
专业负责人	鲁启超	鲁启超	审核人	邹颖	邹颖
设计负责人	谢万国	谢万国	审定人	邹颖	邹颖

建设单位	东阳市江北街道渔店股份经济合作社	图纸名称	灌木平面图
项目名称	江北街道拆后重建渔店村道路工程		
子项名称	道路工程		

工程编号	DYSJ2023-0150	比例	
设计阶段	施工图	版次号	
图号	LS-12	页次	
日期	2023.02		

浙江欣尚工程设计有限公司
市政行业（排水工程、道路工程、桥梁工程）专业乙级；市政行业（排水工程）专业丙级（有效期至2025年07月05日）
NO:A233508209
浙江省住房和城乡建设厅监制

未盖出图章及执业专用章本图无效

A3

工种	姓名	日期	工种	姓名	日期	工种	姓名	日期
桥道			给排水			电力		
结构			燃气			弱电		

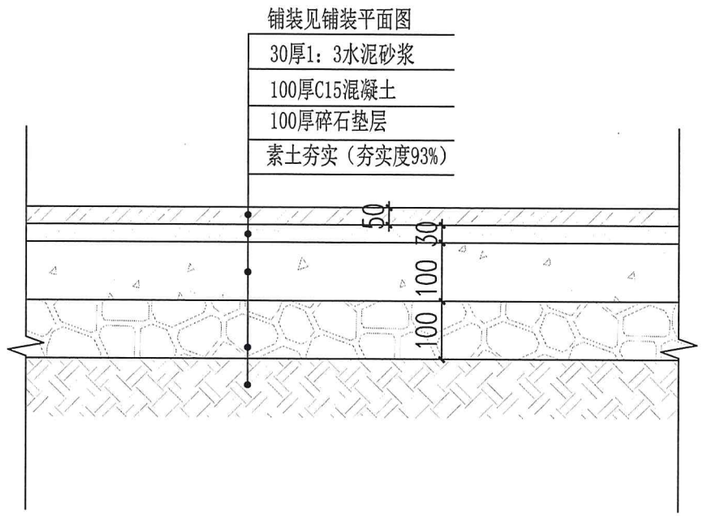

铺装详图

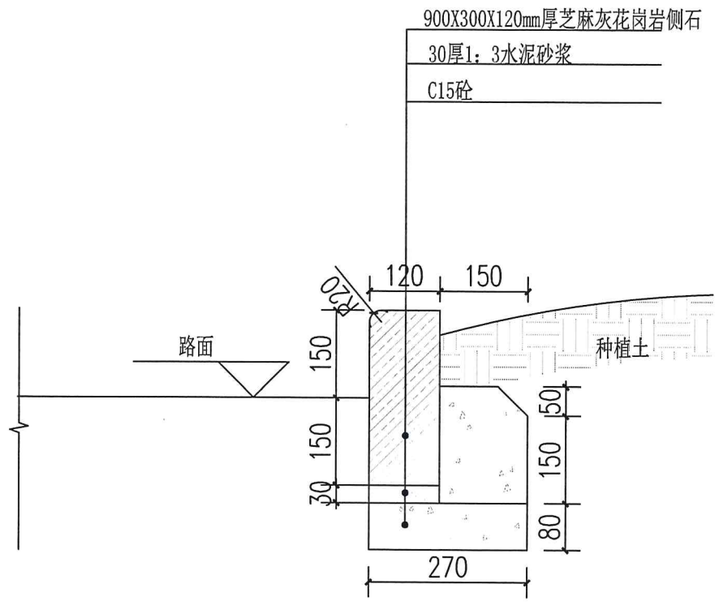

侧石详图

浙江欣尚工程设计有限公司
市政行业（排水工程、道路工程、桥梁工程）专业乙级；市政行业（排水工程）专业丙级（有限期至2025年07月05日）
NO:A233508209
浙江省住房和城乡建设厅监制

浙江欣尚工程设计有限公司 Zhejiang Xinshang Engineering Design Co., Ltd 设计证书乙级编号：A233508209		实名	签名		实名	签名	建设单位	东阳市江北街道渔店股份经济合作社	图纸名称	工程编号	DYSJ2023-0150	比例	
	项目负责人	谢万国	谢万国	校对人	鲁启超	鲁启超	项目名称	江北街道拆后重建渔店村道路工程	铺装及花坛结构图	设计阶段	施工图	版次号	
	专业负责人	鲁启超	鲁启超	审核人	邹颖					图号	LS-13	页次	
	设计负责人	谢万国	谢万国	审定人	邹颖		子项名称	道路工程		日期	2023.02		

未盖出图章及执业专用章本图无效

A3

工种	姓名	日期	工种	姓名	日期	工种	姓名	日期	工种	姓名	日期
道桥			电力			给排水			燃气		
结构			弱电								

苗木数量统计表

序号	名称	规格			数量	单位	备注
		胸（地）径(cm)	高度(cm)	冠幅(cm)			
1	金森女贞		31-35	21-25	19.9	平方米	49株/平方米
2	红花继木		31-35	21-25	41.7	平方米	49株/平方米
3	毛鹃		31-35	21-25	50.3	平方米	49株/平方米
4	兰花三七				38.9	平方米	3~5芽/丛，49丛/平方米
5							
6							
7							
8							

说明：

1、种植地被及铺设草皮前必须进行土壤改良.

2、铺设草皮前必须在原地表上增加5cm厚棉沙，使地形更为平整，从而使草坪更为平整及草易于成长。

3、所有乔灌木都必须是成长良好，全冠苗，不可出现偏冠、缺冠或断头苗。

4、胸径20cm以上的乔木必须满足四级分枝以上，一级分枝不少于5枝；胸径20cm以下的乔木必须满足三级分枝以上，一级分枝不少于3枝。

5、部分需要修改的地被所标示的高度为修剪后高度，即地被苗木进场前应该考虑该苗木长成情况适度增加10-20cm高度。

6、若数量与图中不一致，以平面图为准。

浙江欣尚工程设计有限公司
市政行业（排水工程、道路工程、桥梁工程）专业乙级；市政行业（给水工程）专业丙级（有效期至2025年07月08日）
NO:A233508209
浙江省住房和城乡建设厅监制

浙江欣尚工程设计有限公司 Zhejiang Xinshang Engineering Design Co., Ltd 设计证书乙级编号：A233508209		实名	签名		实名	签名	建设单位	东阳市江北街道渔店股份经济合作社	图纸名称	工程编号	DYSJ2023-0150	比例	
	项目负责人	谢万国	谢万国	校对人	鲁启超	鲁启超	项目名称	江北街道拆后重建渔店村道路工程	苗木数量统计表	设计阶段	施工图	版次号	
	专业负责人	鲁启超	鲁启超	审核人	邹颖					图号	LS-14	页次	
	设计负责人	谢万国	谢万国	审定人	邹颖		子项名称	道路工程		日期	2023.02		

未盖出图章及执业专用章本图无效

A3